GOBIERNO DE LA REPÚBLICA DE

PANAMÁ

PROYECTO No. 61170	
NOMBRE	**CONSTRUCCION DE CANCHA MULTIUSO EN EL C.E.B.G. PABLO ALZAMORA VARGAS**
	CORREGIMIENTO DE CHIRIGUI ARRIBA- DISTRITO DE PENONOME- PROVINCIA DE COCLÉ
AÑO - 2021	

INDICE DE EXPEDIENTE	
EVALUACION	PAGINA
INDICE	PE- 230
PORTADA	PE- 229
ALCANCE DE TRABAJO (TERMINOS DE REFERENCIA)	PE- 223 @ PE-228
PLANOS Y DETALLES	PE- 196 @ PE- 222
ESPECIFICACIONES TECNICAS GENERALES	PE- 74 @ PE-195
ESPECIFICACIONES TÉCNICAS AMBIENTALES	PE- 49 @ PE- 73
INFORMES DE EVALUACION Y MODELO DE PROPUESTA	PE- 46 @ PE-48
ANEXOS (FOTOS, OTROS DOCUMENTOS COMPLEMENTARIOS, ETC.)	PE-42 @ PE- 45
CD - DIGITALIZADO	EN SOBRE
TOTAL	189 PAGINAS
S. EVALUACION ING. TORRES	
DOCUMENTOS ADMINISTRATIVOS	
1. PORTADA	PE- 41
2. FICHA DE APROBACION	PE-40
3. FORMULARIO DE SOLICITUD DE ASIGNACION PRESUPUESTARIA	PE- 39
4. SOLICITUD DE VISTO BUENO (DIRECCION EJECUTIVA)	PE-38
5. PLAN DE PROPUESTA CON COSTOS	EN SOBRE
TOTAL	4 PAGINAS
S. EVALUACION ING. TORRES	
FORMULACION	
1. SOLICITUD	PE-01
2. FICHA F1	PE-02
3. FICHA F2/F3	PE-03 @ PE-04
4. Vo.Bo. DE COORDINACION	PE-05
5. FICHA F4	PE- 06 @ PE-07
6. ALCANCE DE TRABAJO	PE- 08
7. FOTOS	PE- 09 @ PE-10
8. PRUEBA DE LABORATORIO (Bacteriologica - Fisicoquimica)	
9. CERTIFICACION DE FUENTE (Minsa)	
10. CERTIFICACION DE TERRENOS (Tenencia-Acueductos, Vialidad)	PE-11 @ PE-18
11. SOSTENIBILIDAD (EDUC. SALUD, ANAM, MIDA, MOP)	PE- 19
12. PLANOS/ CROQUIS	PE-20
13. SECCIONES DE TERRENOS Y PERFILES (Acueducto-Vialidad)	
14. FICHA F5	PE- 21 @ PE-23
15. FICHA DE AGUA POTABLE	
16. FICHA AMBIENTAL	PE- 24 @ PE-29
17. REPORTE AMBIENTAL	PE- 30 @ PE-31
18. LOCALIZACION REGIONAL	PE- 32 @ PE-34
19. DIAGRAMA DE ACCESIBILIDAD	
20. MAPA	PE-35
21. HOJA RESUMEN	PE-36
22. PORTADA	PE-37
TOTAL	37 PAGINAS
S. FORMULACION ING. MUÑOZ	

PROYECTO # 61170
PE-229

REPÚBLICA DE PANAMÁ
GOBIERNO NACIONAL

MINISTERIO DE LA PRESIDENCIA

DIRECCION DE ASISTENCIA SOCIAL

DEPARTAMENTO DE FORMULACION Y EVALUACION DE PROYECTOS

PROYECTO No. 61170

"CONSTRUCCION DE CANCHA MULTIUSO EN EL C.E.B.G. PABLO ALZAMORA VARGAS"

COMUNIDAD DE LAS LOMAS
CORREGIMIENTO DE PENONOME
DISTRITO DE PENONOME
PROVINCIA DE COCLE

2021

PROYECTO # 61170
PE. 221

REPÚBLICA DE PANAMÁ
GOBIERNO NACIONAL

EVALUACION DE PROYECTOS

TERMINOS DE REFERENCIA

REPÚBLICA DE PANAMÁ
GOBIERNO NACIONAL

ALCANCE DE TRABAJO

PROYECTO No. 61170

"CONSTRUCCION DE CANCHA MULTIUSO EN EL C.E.B.G. PABLO ALZAMORA VARGAS"

CORREGIMIENTO DE CHIGUIRI ARRIBA/DISTRITO DE PENONOME/ PROVINCIA DE COCLE

OBJETIVO GENERALES

El Proyecto consiste en la **CONSTRUCCION DE CANCHA MULTIUSO EN EL C.E.B.G. PABLO ALZAMORA VARGAS** Corregimiento de Chiguiri Arriba, Distrito de Penonomé, Provincia de Coclé.

ALCANCE DE TRABAJO

Los trabajos comprenden fundamentalmente los siguientes aspectos:

1. **Actividades Preliminar**
   - **1.1.** Letrero Tipo I (1.20 x 2.40), Metal.
   - **1.2.** Placa de Marmolina 12" x 17", Crema, Logos Grav. Azul.
   - **1.3.** Monolito para Placa de Marmolina 12" x 17".
   - **1.4.** Caseta de Construcción de 2.40 x 2.40 m.
   - **1.5.** Siembra de Arbustos o Árboles a 3' de Altura.

2. **NIVELACION DE TERRENO. (Ver Planos).**
   - **2.1.** El trabajo requerido en esta sección consiste en el suministro de toda la mano de obra, materiales, equipo, herramientas, transporte y otros medios necesarios para llevar a cabo en su totalidad los trabajos de **Nivelación de terreno**. Actividades a realizar:
     - **2.1.1.** Nivelación de terreno

3. **CONSTRUCCION DE MODULO DE CANCHA MULTIUSO DE 17.60 X 30.00 M. (Ver Planos).**
   - **3.1.** El trabajo requerido en esta sección consiste en el suministro de toda la mano de obra, materiales, equipo, herramientas, transporte y otros medios

necesarios para llevar a cabo en su totalidad los trabajos de **Construcción de Cancha Multiuso de 17.60 x 30.00 m**. Actividades a realizar:

3.1.1. Replanteo y Demarcación.

3.1.2. Excavación (Material Suave).

3.1.3. Relleno compacto con material selecto

3.1.4. Cimiento corrido de 0.30 x 0.15 M. CONC. de 3000 lbs/pulg2, C/R

3.1.5. Piso de Hormigón, Concreto de 3000 lbs/plg2, Esp.= 0.10 m, C/R + Acera perimetral.

3.1.6. Gravilla 3/8".

3.1.7. Suministro e Instalación de Marco de Portería con Tablero de Baloncesto de Fibra de Vidrio Contra Impacto Transparente de 1.80 x 1.05 m x 10 mm de espesor, Tubos de Acero, Integrado, Completo.

3.1.8. Base y Poste Completo para Instalar Red de Voleibol.

3.1.9. Pintura para Demarcar Cancha.

4. TECHADO DE CANCHA MULTIUSO DE 20.17 X 32.61 M. (Ver Planos).

4.1. El trabajo requerido en esta sección consiste en el suministro de toda la mano de obra, materiales, equipo, herramientas, transporte y otros medios necesarios para llevar a cabo en su totalidad los trabajos de **Techado de Cancha Multiuso de 20.17 X 32.61 m.** Actividades a realizar:

4.1.1. Excavación (material suave)

4.1.2. Relleno Compacto con Material Selecto.

4.1.3. Zapata Concreto de 3000 lbs/plg2, C/R, A/D.

4.1.4. Pedestal Concreto de 3000 lbs/plg2, C/R.

4.1.5. Viga Sísmica de Concreto de 3000 lbs/plg2, C/R.

4.1.6. Repello de 1.50 cm de espesor para Pedestal de Columna.

4.1.7. Plato 16" x 16" x ¾", con espiga de AC de 0.25 m, soldada al plato.

4.1.8. Columna de Acero WF 10 x 22, Incluye Rodilla WF 10 x 22, Plato 16" x 16" x ¾", Atiezadores de ½ de Viga.

4.1.9. Viga de Arriostre WF 8 x 15.

4.1.10. Viga Principal de WF 12 x 22, Incluye Refuerzo.

4.1.11. Techo Completo (Lamina Tipo Termopanel, Carriola 2"x 6", AC. Galv., Cal. 16, Caballete de AC. Esmaltado Liso Cal. 26, Alineadores de ½", AC Galv. con Doble Tuerca 5/8", Escuadra 8" x 8" x 14", Tensores, Barras de 7/8").

4.1.12. Bajante Pluvial PVC de 4", Escala 40, Suncho de Pletina de 1" x 1/8", Completo.

4.1.13. Canal de Desagüe Pluvial de AC. Galv., Cal. 24, Pletina 1 ¼" x 3/16", Completo.

4.1.14. Pintura Anticorrosiva Color Plateada.

4.1.15. Colector Pluvial Tipo Sumidero de 8".

4.1.16. Cámara de Inspección de 1.00 x 1.00 x 1.00 m con Tapa.

5. **INSTALACION DE MEDIAS CAÑAS (Ver Planos).**

5.1. El trabajo requerido en esta sección consiste en el suministro de toda la mano de obra, materiales, equipo, herramientas, transporte y otros medios necesarios para llevar a cabo en su totalidad los trabajos de la **Instalación de medias cañas**. Actividades a realizar:

5.1.1. Suministro e instalación de medias cañas

6. **CONSTRUCCION DE MURO DE CONTENCION (Ver Planos).**

6.1. El trabajo requerido en esta sección consiste en el suministro de toda la mano de obra, materiales, equipo, herramientas, transporte y otros medios necesarios para llevar a cabo en su totalidad los trabajos de la **Construcción de Muro de Contención**. Actividades a realizar:

6.1.1. Relleno compacto con material selecto.

6.1.2. Gravilla 3/8".

6.1.3. Zapata de concreto 4,000 lbs/plg2, C/R, H=2.33 m, incluye repello

6.1.4. Muro de bloques de 8", C/R, incluye repello, H=1.80 M

CONSIDERACIONES ADMINISTRATIVAS

7. **Presentar Cronograma de ejecución** (Al momento de Orden de Proceder).

8. **El Contratista tendrá cinco (5) días calendario** a partir de la Orden de Proceder para la colocación del Letrero del proyecto, según el punto 1 de este Alcance de Trabajo.

9. **El Contratista deberá visitar el sitio de la obra, quince (15)** días antes del Acto Público de Licitación del proyecto con la finalidad de inspeccionar el sitio de la obra, los datos relativos al proyecto.

CONSIDERACIONES DE IMPUESTOS

10. **El Contratista** deberá incluir en su propuesta, el trámite de aprobación de planos y el pago de los **IMPUESTO MUNICIPALES DE CONSTRUCCION.**

11. **El Contratista** deberá incluir en su propuesta el **ITBMS, TASAS Y GRAVAMENES,** (Solo Será llenado por personas naturales o jurídicas establecidas en la Ley 61 de diciembre 2002); que sean requeridos por **Ley en la República de Panamá.**

NOTAS:

- **Las Especificaciones Técnicas del Pliego de Cargo, son generales,** por lo tanto, el **Contratista** utilizara de las mismas, los conceptos que le competen a su proyecto y contemplado en los **Planos.**
- **El Alcance de Trabajo, es solo un apoyo de carácter informativo de los planos básicos o típicos y las especificaciones técnicas.**

ORDEN DE PRIORIDAD

Orden de prioridad, es el siguiente:
- Planos
- Visita al sitio de la obra

TIEMPO DE ENTREGA: CIENTO VEINTE (120) DIAS CALENDARIO A PARTIR DE LA ORDEN DE PROCEDER.

LA DIRECCION DE ASISTENCIA SOCIAL, no reconocerá ninguna extra, por falta de conocimiento de los **PLANOS** y alcances de la obra, negligencia u omisión; cometidos por el proponente, al no inspeccionar el sitio de la obra y no verificar los datos relativos al proyecto cotizado, antes o después de esta.
El proponente, debe contemplar el suministro de todos los materiales, herramientas, accesorios, equipo, transporte, mano de obra correspondiente; y cualquier otro detalle renglón o cosa necesaria para la realización completa y cabal de los trabajos descritos en los **PLANOS** y el alcance de la obra.

PLANOS Y DETALLES

- - - - - - - - 61170

IX-221

DIRECCION DE ASISTENCIA SOCIAL

REPÚBLICA DE PANAMA

Mapa Político de La Provincia de Coclé

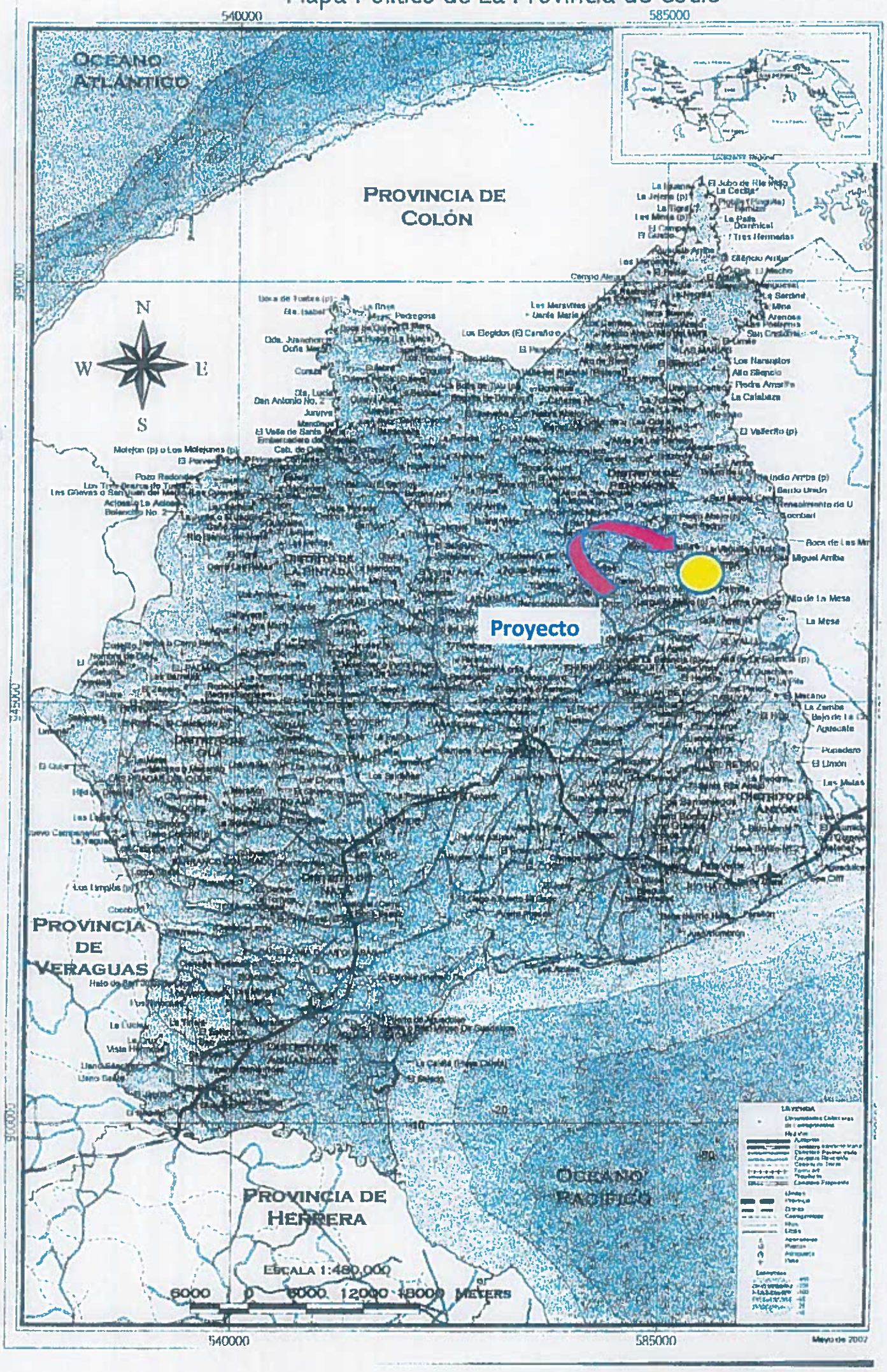

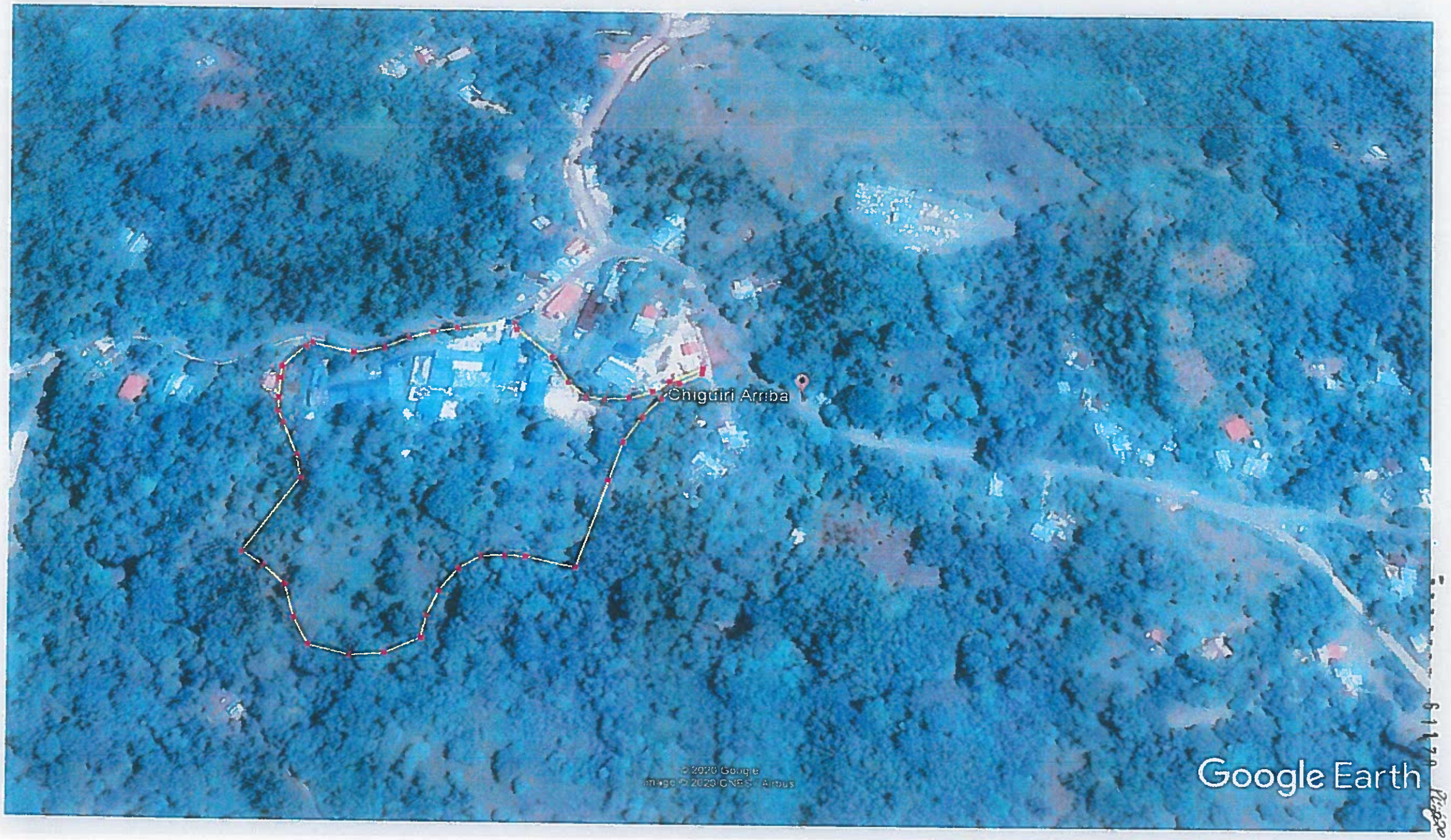
Chiguiri Arriba
© 2020 Google
Image © 2020 CNES / Airbus
Google Earth

Figura 6170

Chiguiri Arriba
CANCHA MULTIUSO A CONSTR.
Google Earth

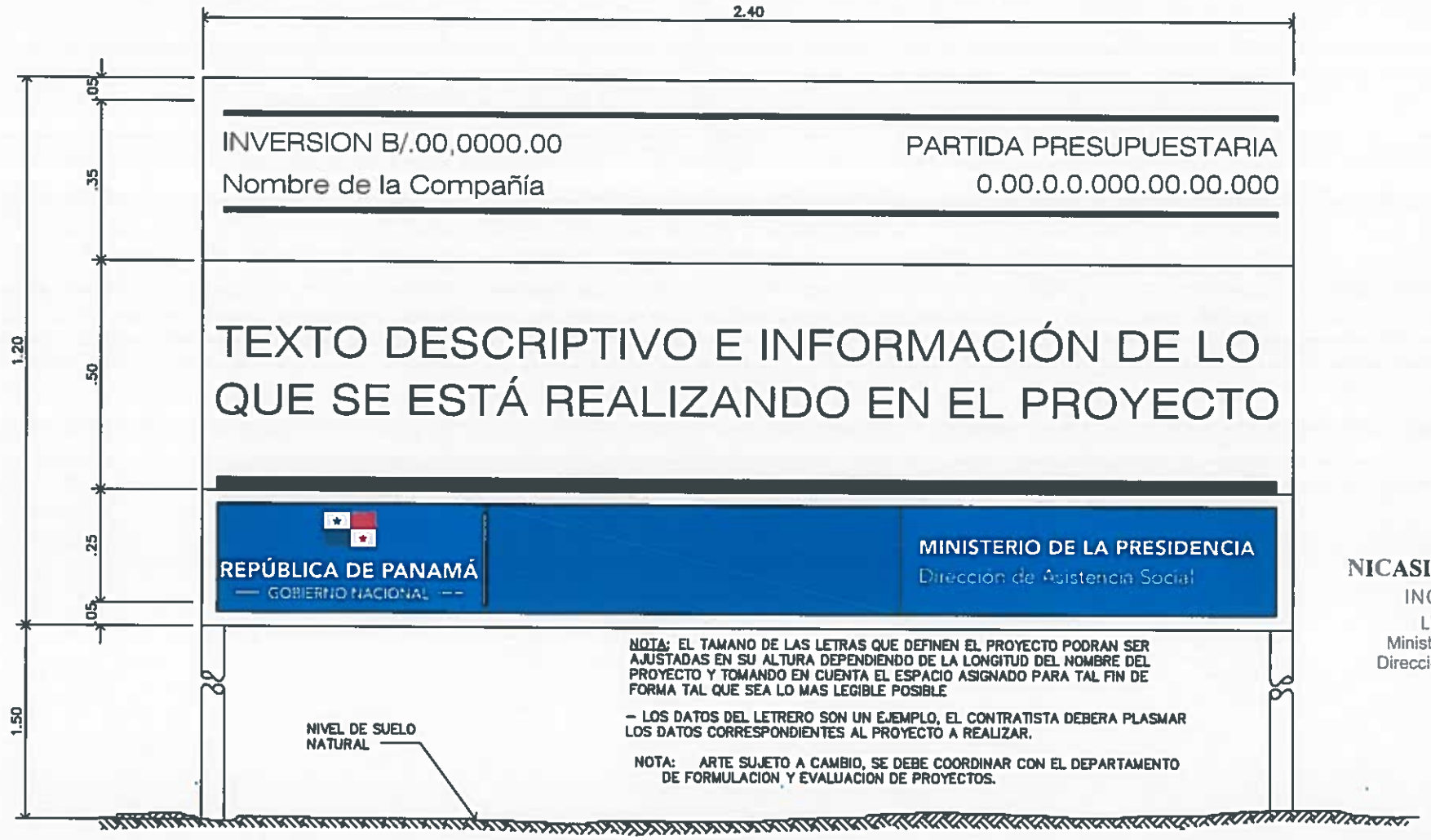

NICASIO SAENZ GARCIA
INGENIERO CIVIL
Lic. N° 95-006-080
Ministerio de la Presidencia
Dirección de Asistencia Social

LETRERO TIPO "I".
ESCALA 1:12.5

OBSERVACION:
-LA LAMINA FOSFATADA (CAL.24) SE COLOCARA EN UN SOLO LADO DEL LETRERO.
-EL LETRERO SERA TIPO BANER.

REPÚBLICA DE PANAMÁ
GOBIERNO NACIONAL

DIRECCION DE ASISTENCIA SOCIAL

DISEÑO	PROYECTO N° :	CODIGO
DIBUJO		FECHA
CALCULO	NOMBRE DE PROYECTO	HOJA DE
REVISION		MODIFICACION
ESCALA		FECHA

FIEL COPIA DE FIRMA Y SELLO DEL ORIGINAL QUE REPOSA EN NUESTROS ARCHIVOS

ING. NICASIO SÁENZ
SECCION DE EVALUACION – PLANOS Y ESPECIFICACIONES

PD-318 61170

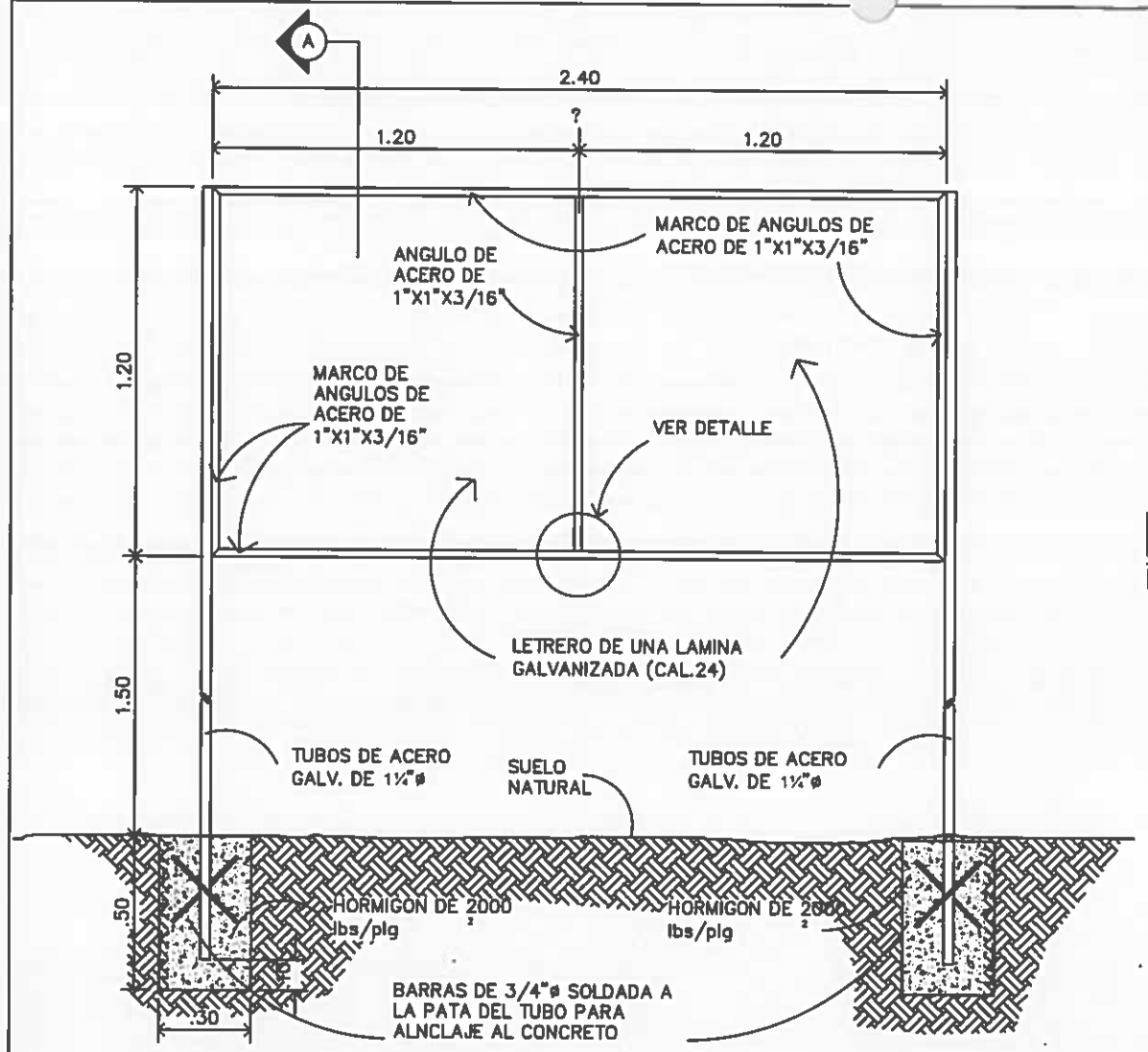

ESTRUCTURA DE ACERO PARA LETRERO.

SIN ESCALA

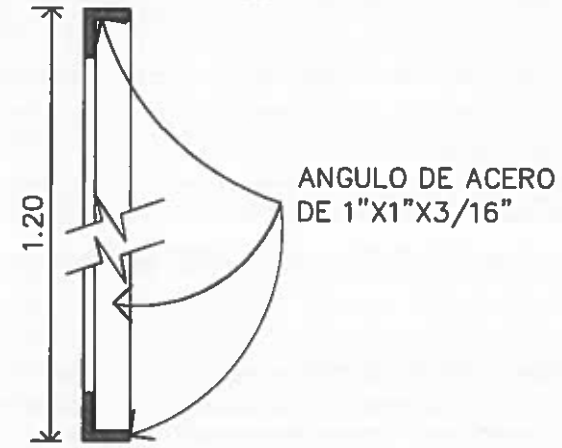

DETALLE A–A.

ESCALA 1:5

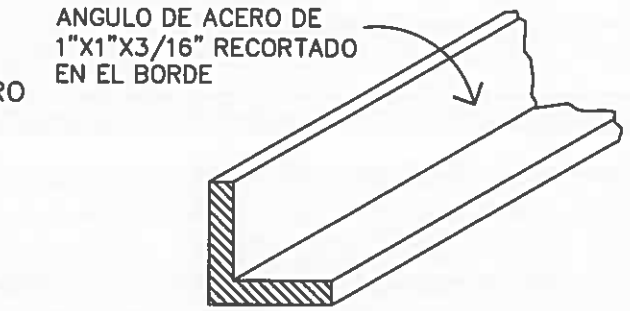

SECCION DEL CORTE.

SIN ESCALA

NICASIO SAENZ GARCIA
INGENIERO CIVIL
Lic. N° 95-006-080
Ministerio de la Presidencia
Dirección de Asistencia Social

DESCRIPCION DE COLORES

1. LOGO GOBIERNO NACIONAL ---------- COLORES REGLAMENTARIOS
2. PROYECTO: ---------- NEGRA
3. NOMBRE DE PROYECTO----------NEGRA
4. COMUNIDAD Y NOMBRE DE LA COMUNIDAD -------NEGRA
5. BENEFICIARIOS: ----------NEGRA
6. LOGO DEL DAS _____ COLORES REGLAMENTARIOS

REPÚBLICA DE PANAMÁ
— GOBIERNO NACIONAL —

DIRECCION DE ASISTENCIA SOCIAL

DISEÑO	PROYECTO N° :	CODIGO
DIBUJO		FECHA
CALCULO	NOMBRE DE PROYECTO:	HOJA DE
REVISION		MODIFICACION
ESCALA		FECHA

FIEL COPIA DE FIRMA Y SELLO DEL ORIGINAL QUE REPOSA EN NUESTROS ARCHIVOS

ING. NICASIO SAENZ
SECCION DE EVALUACION – PLANOS Y ESPECIFICACIONES

PE 2012 - 61170

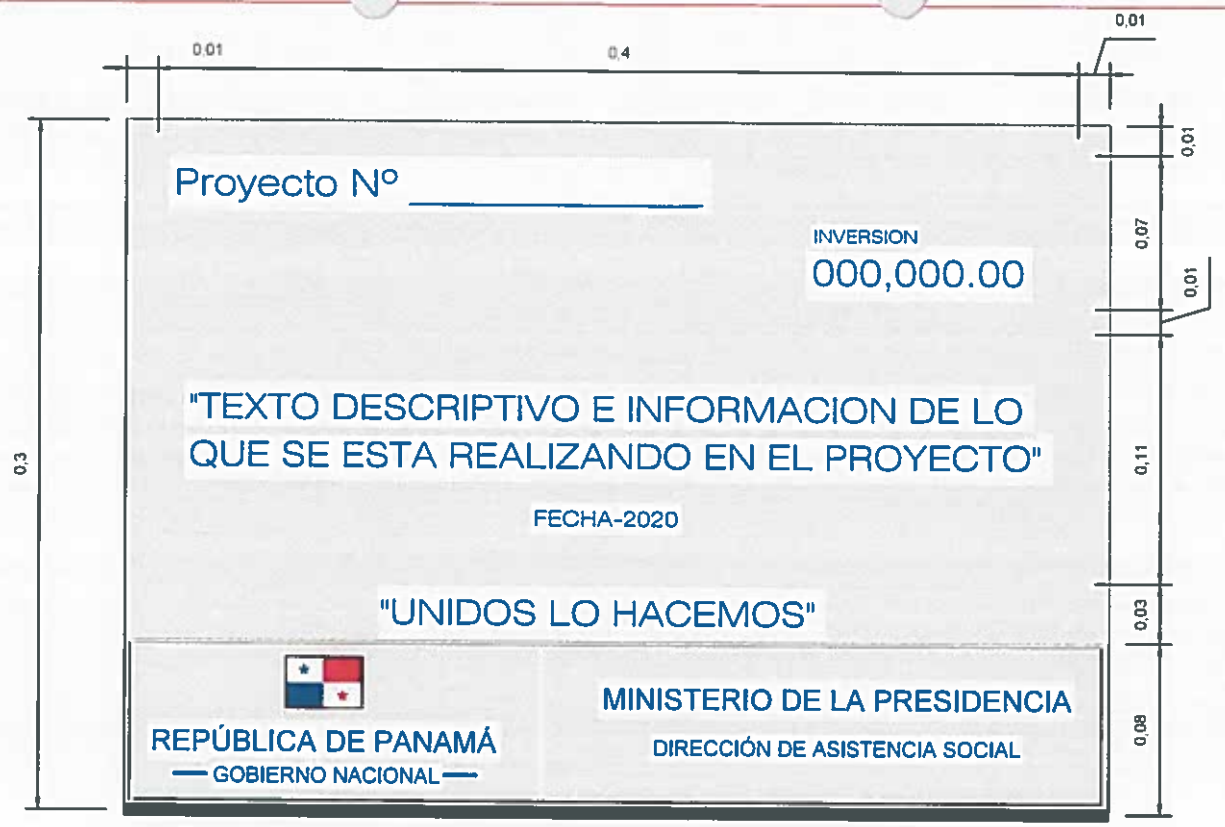

PLACA DE MARMOLINA

NOTA:
LOS DATOS DEL LETRERO SON UN EJEMPLO; EL CONTRATISTA DEBERA PLASMAR LOS DATOS CORRESPONDIENTE AL PROYECTO A REALIZAR. LA PLACA SERA FIJADA CON CUATRO (4) TORNILLO DE $\frac{1}{4}$" Ø X 1 $\frac{1}{2}$". LA PLACA SERA DE MARMOLINA COLOR CREMA, TODAS LAS LETRAS Y LOGOS PLASMADOS EN LA PLACA SERA DE COLOR AZUL.

NOTA: ARTE SUJETO A CAMBIO, SE DEBE COORDINAR CON EL DEPARTAMENTO DE FORMULACION Y EVALUCACION DE PROYECTOS.

NICASIO SAENZ GARCIA
INGENIERO CIVIL
Lic. N° 95-006-080
Ministerio de la Presidencia
Dirección de Asistencia Social

REPÚBLICA DE PANAMÁ
GOBIERNO NACIONAL

DIRECCION DE ASISTENCIA SOCIAL

DISEÑO	PROYECTO N° :	CODIGO	
DIBUJO		FECHA	
CALCULO	NOMBRE DE PROYECTO:	HOJA DE	
REVISION		MODIFICACION	
ESCALA		FECHA	

FIEL COPIA DE FIRMA Y SELLO DEL ORIGINAL QUE REPOSA EN NUESTROS ARCHIVOS

ING. NICASIO SÁENZ
SECCION DE EVALUACION – PLANOS Y ESPECIFICACIONES

61170
P2-216

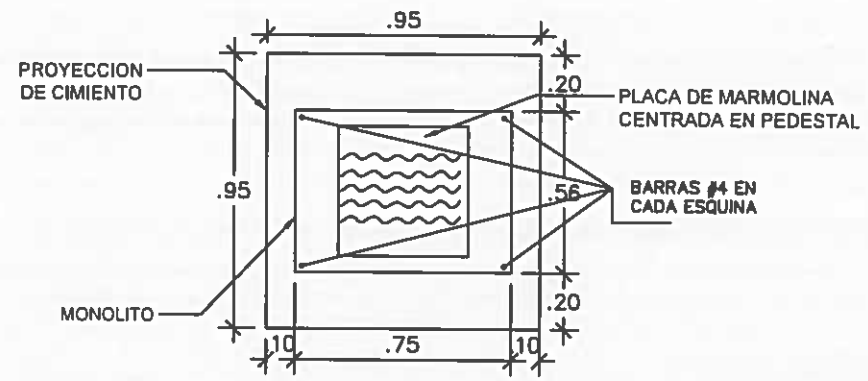

PLANTA MONOLITO

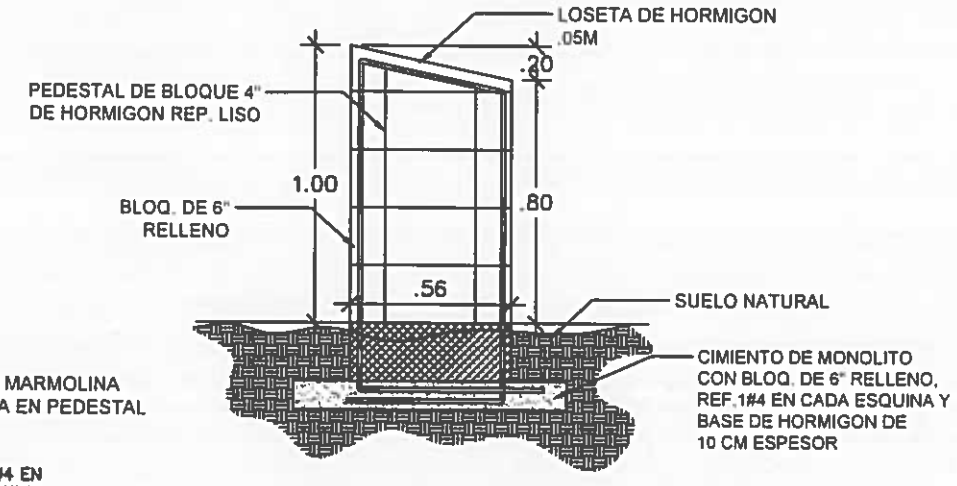

ELEVACION LATERAL

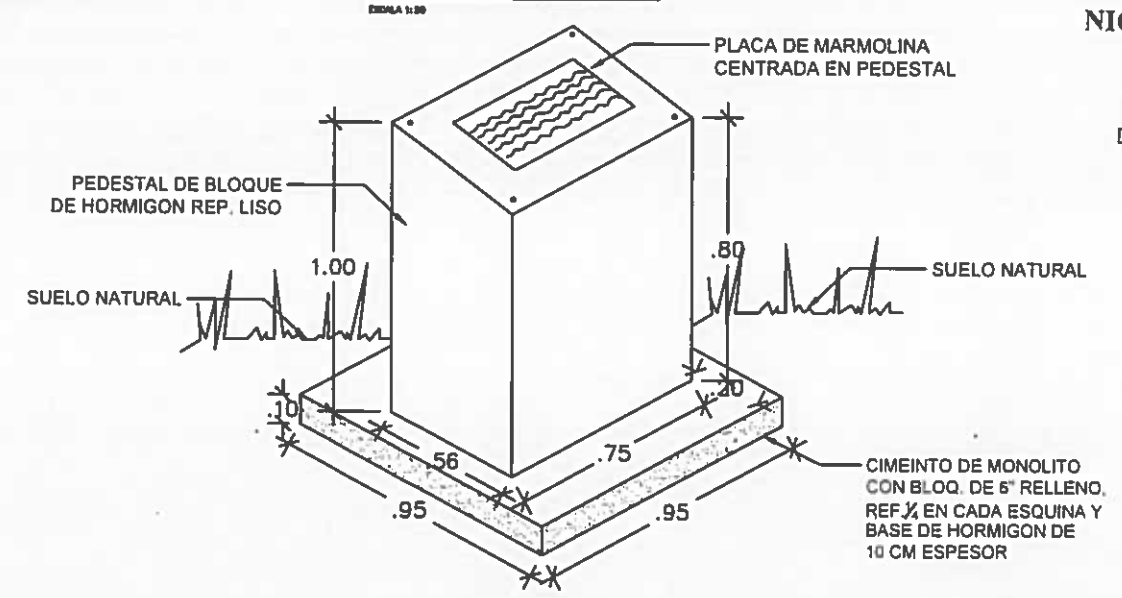

ISOMETRICO

NICASIO SAENZ GARCIA
INGENIERO CIVIL
Lic. N° 95-006-080
Ministerio de la Presidencia
Dirección de Asistencia Social

REPÚBLICA DE PANAMÁ
— GOBIERNO NACIONAL —

DIRECCION DE ASISTENCIA SOCIAL

DISEÑO	PROYECTO N° :	CODIGO
DIBUJO		FECHA
CALCULO	NOMBRE DE PROYECTO:	HOJA DE
REVISION		MODIFICACION
ESCALA		FECHA

FIEL COPIA DE FIRMA Y SELLO DEL ORIGINAL QUE REPOSA EN NUESTROS ARCHIVOS

ING. NICASIO SÁENZ
SECCION DE EVALUACION – PLANOS Y ESPECIFICACIONES

PE-215

61170

NICASIO SAENZ GARCÍA
INGENIERO CIVIL
Lic. N° 95-006-080
Ministerio de la Presidencia
Dirección de Asistencia Social

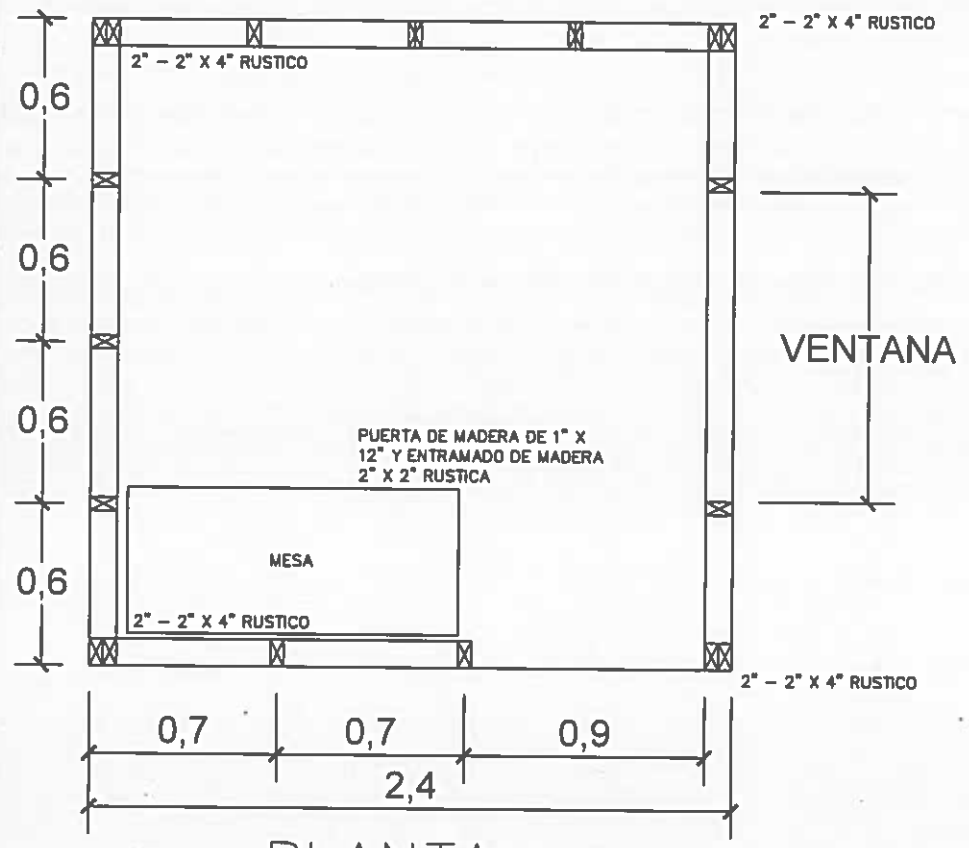

PLANTA
ESC: 1/25

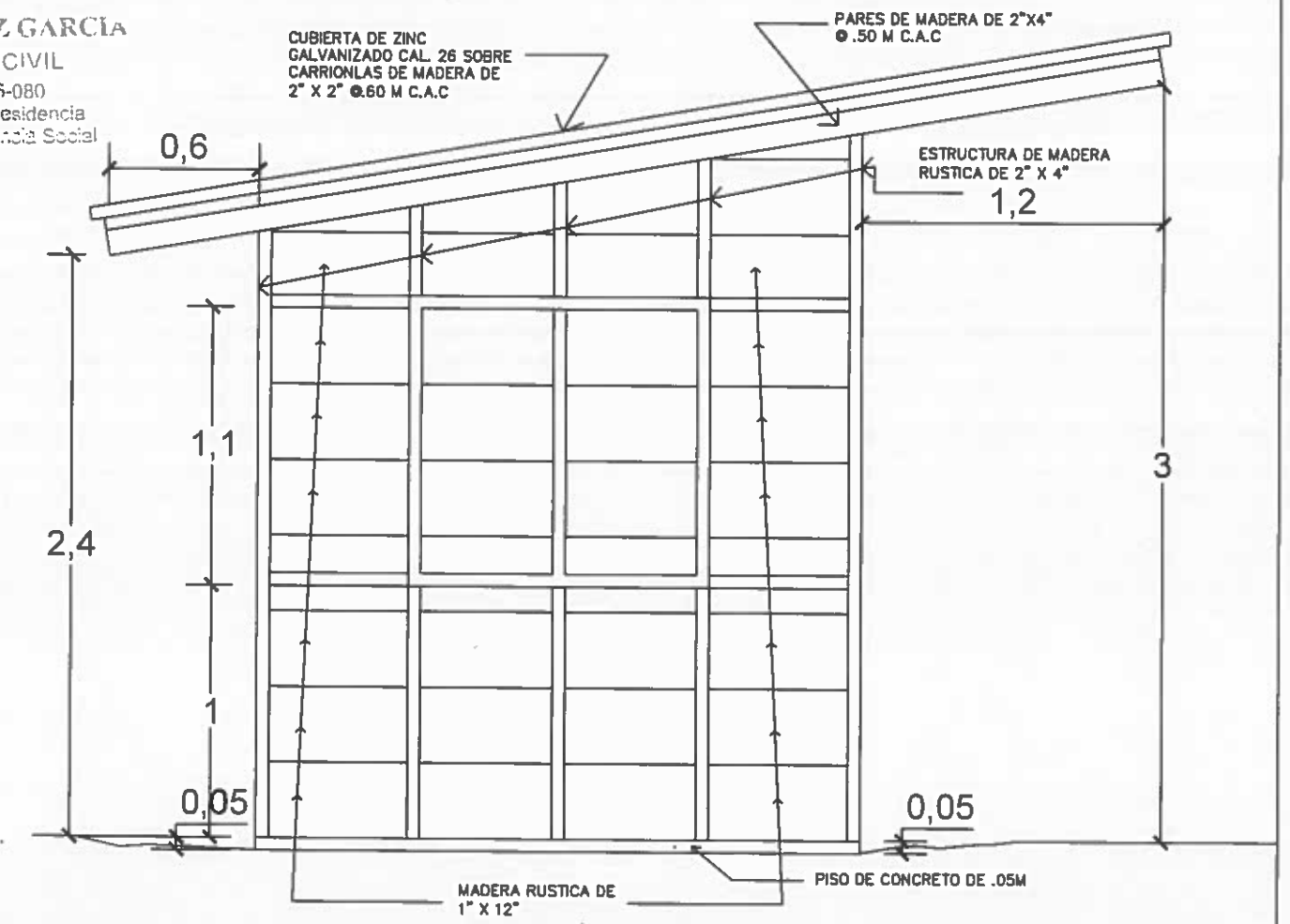

ELEVACION LATERAL
ESC: 1/25

REPÚBLICA DE PANAMÁ
— GOBIERNO NACIONAL —

DIRECCION DE ASISTENCIA SOCIAL

DISEÑO:	PROYECTO N° :	CODIGO:
DIBUJO:		FECHA:
CALCULO:	NOMBRE DE PROYECTO:	HOJA DE
REVISIÓN:		MODIFICACION:
ESCALA:		FECHA:

FIEL COPIA DE FIRMA Y SELLO DEL ORIGINAL QUE REPOSA EN NUESTROS ARCHIVOS

ING. NICASIO SÁENZ
SECCION DE EVALUACION – PLANOS Y ESPECIFICACIONES

Pezah

61170

SIMBOLOGIA

- ARBOL
- CERCA EXISTENTE
- CURVA MAYOR
- CURVA MENOR
- BORDE SUPERIOR DE TALUD
- BORDE INFERIOR DE TALUD

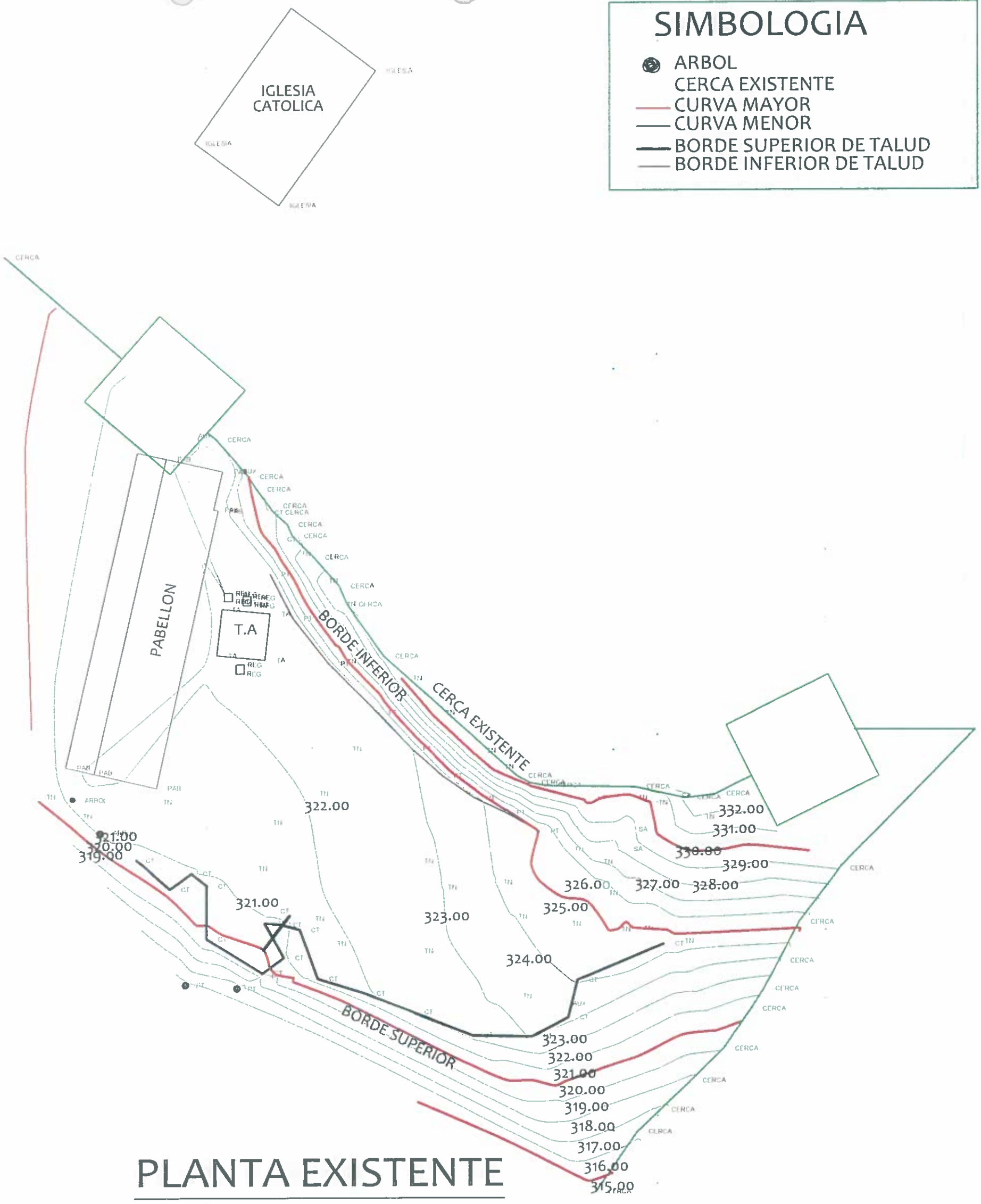

PLANTA EXISTENTE

ESCALA: 1:500

NICASIO SAENZ GARCIA
INGENIERO CIVIL
Lic. N° 95-006-080
Ministerio de la Presidencia
Dirección de Asistencia Social

REPÚBLICA DE PANAMÁ
GOBIERNO NACIONAL

DIRECCION DE ASISTENCIA SOCIAL

DISEÑO	PROYECTO N° :	CODIGO
DIBUJO	NOMBRE DE PROYECTO	FECHA
CALCULO		HOJA DE
REVISION		MODIFICACION
ESCALA		FECHA

FIEL COPIA DE FIRMA Y SELLO DEL ORIGINAL QUE REPOSA EN NUESTROS ARCHIVOS.

ING. NICASIO SAENZ
SECCION DE EVALUACIÓN - PLANOS Y ESPECIFICACIONES

PE-013

61170

SIMBOLOGIA

- ARBOL
- CERCA EXISTENTE
- CURVA MAYOR
- CURVA MENOR
- BORDE SUPERIOR DE TALUD
- BORDE INFERIOR DE TALUD

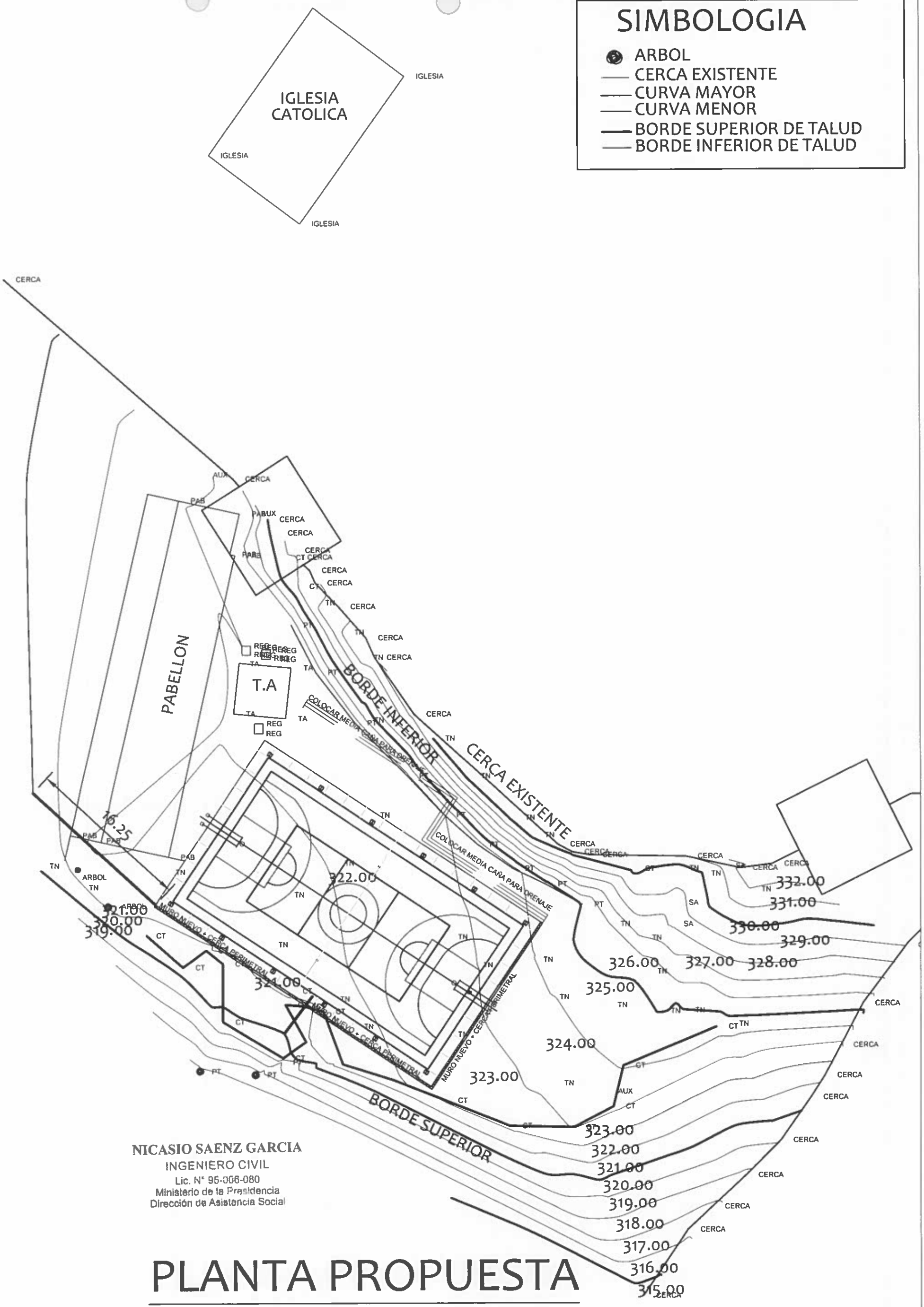

PLANTA PROPUESTA

ESCALA: 1:500

REPÚBLICA DE PANAMÁ
GOBIERNO NACIONAL

DIRECCION DE ASISTENCIA SOCIAL		
DISEÑO:	PROYECTO N° :	CODIGO:
DIBUJO:	NOMBRE DE PROYECTO:	FECHA:
CALCULO:		HOJA DE
REVISION:		MODIFICACION
ESCALA		FECHA

FIEL COPIA DE FIRMA Y SELLO DEL ORIGINAL QUE REPOSA EN NUESTROS ARCHIVOS.

ING. NICASIO SÁENZ
SECCION DE EVALUACIÓN - PLANOS Y ESPECIFICACIONES

PE-212

61170

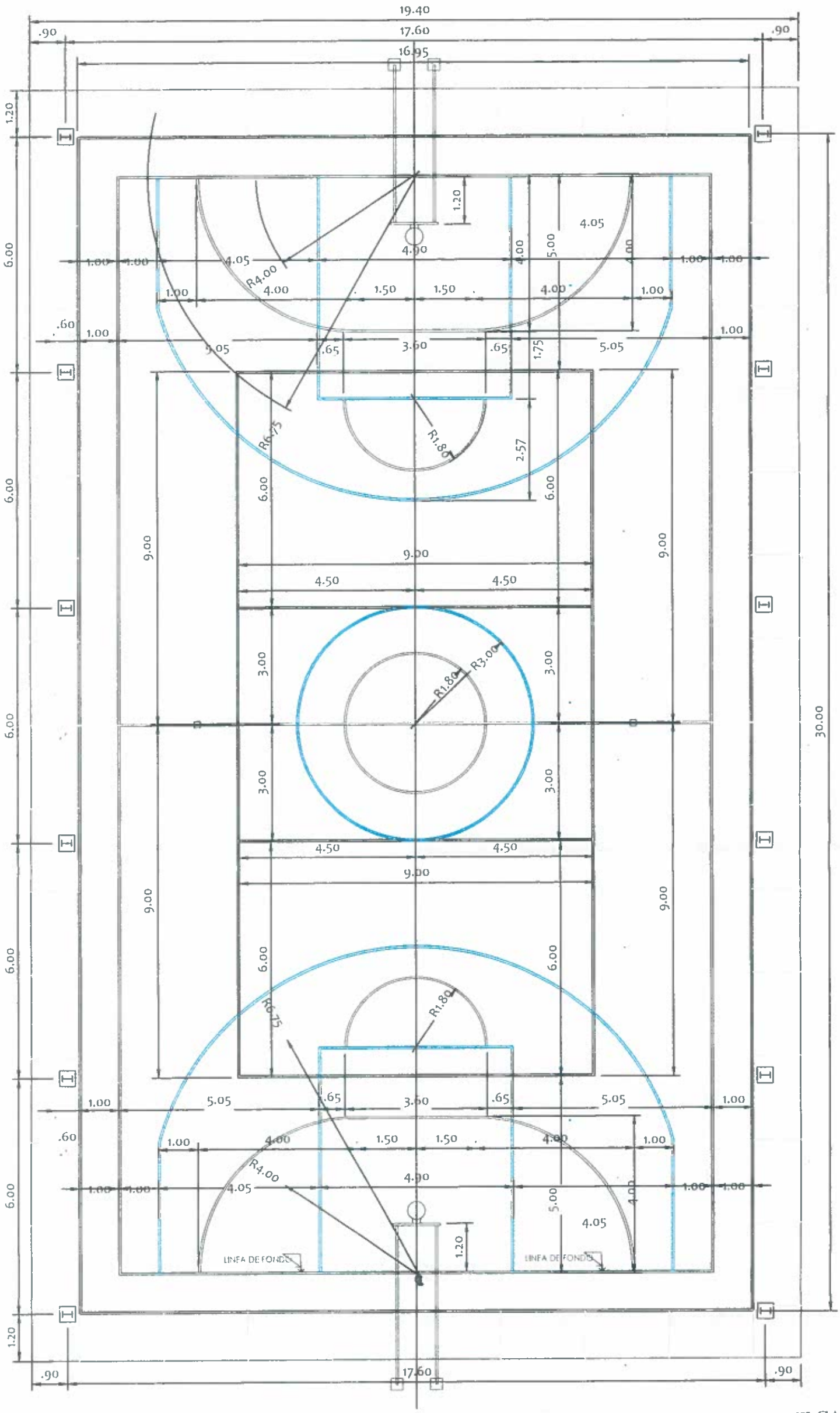

PLANTA ARQUITECTONICA

CANCHA MULTIUSOS

ESCALA: 1:100

NICASIO SAENZ GARCIA
INGENIERO CIVIL
Lic. N° 95-006-080
Ministerio de la Presidencia
Dirección de Asistencia Social

REPÚBLICA DE PANAMÁ
— GOBIERNO NACIONAL —

DIRECCION DE ASISTENCIA SOCIAL

DISEÑO	PROYECTO N° :	CODIGO
DIBUJO	NOMBRE DE PROYECTO	FECHA
CALCULO		HOJA DE
REVISION		MODIFICACION
ESCALA		FECHA

FIEL COPIA DE FIRMA Y SELLO DEL ORIGINAL QUE REPOSA EN NUESTROS ARCHIVOS.

ING. NICASIO SÁENZ
SECCION DE EVALUACIÓN - PLANOS Y ESPECIFICACIONES

PE-811

61170

- - - - - - - - 61170

PE-210

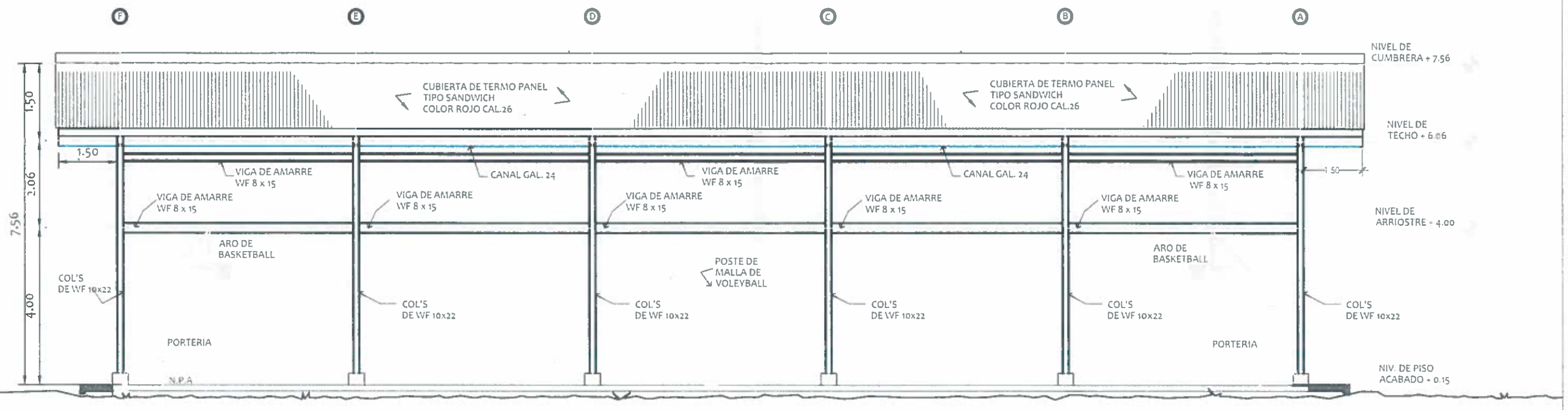

ELEVACIÓN FRONTAL

CANCHA MULTIUSOS

ESCALA: 1:100

NICASIO SAENZ GARCIA
INGENIERO CIVIL
Lic. N° 95-006-080
Ministerio de la Presidencia
Dirección de Asistencia Socia

REPÚBLICA DE PANAMÁ
GOBIERNO NACIONAL

DIRECCION DE ASISTENCIA SOCIAL		
DISEÑO:	PROYECTO N° :	CODIGO:
DIBUJO:		FECHA:
CALCULO:	NOMBRE DE PROYECTO:	HOJA DE
REVISION:		MODIFICACION
ESCALA:		FECHA

FIEL COPIA DE FIRMA Y SELLO DEL ORIGINAL QUE REPOSA EN NUESTROS ARCHIVOS.

ING. NICASIO SÁENZ
SECCION DE EVALUACIÓN - PLANOS Y ESPECIFICACIONES

61170
PE-209

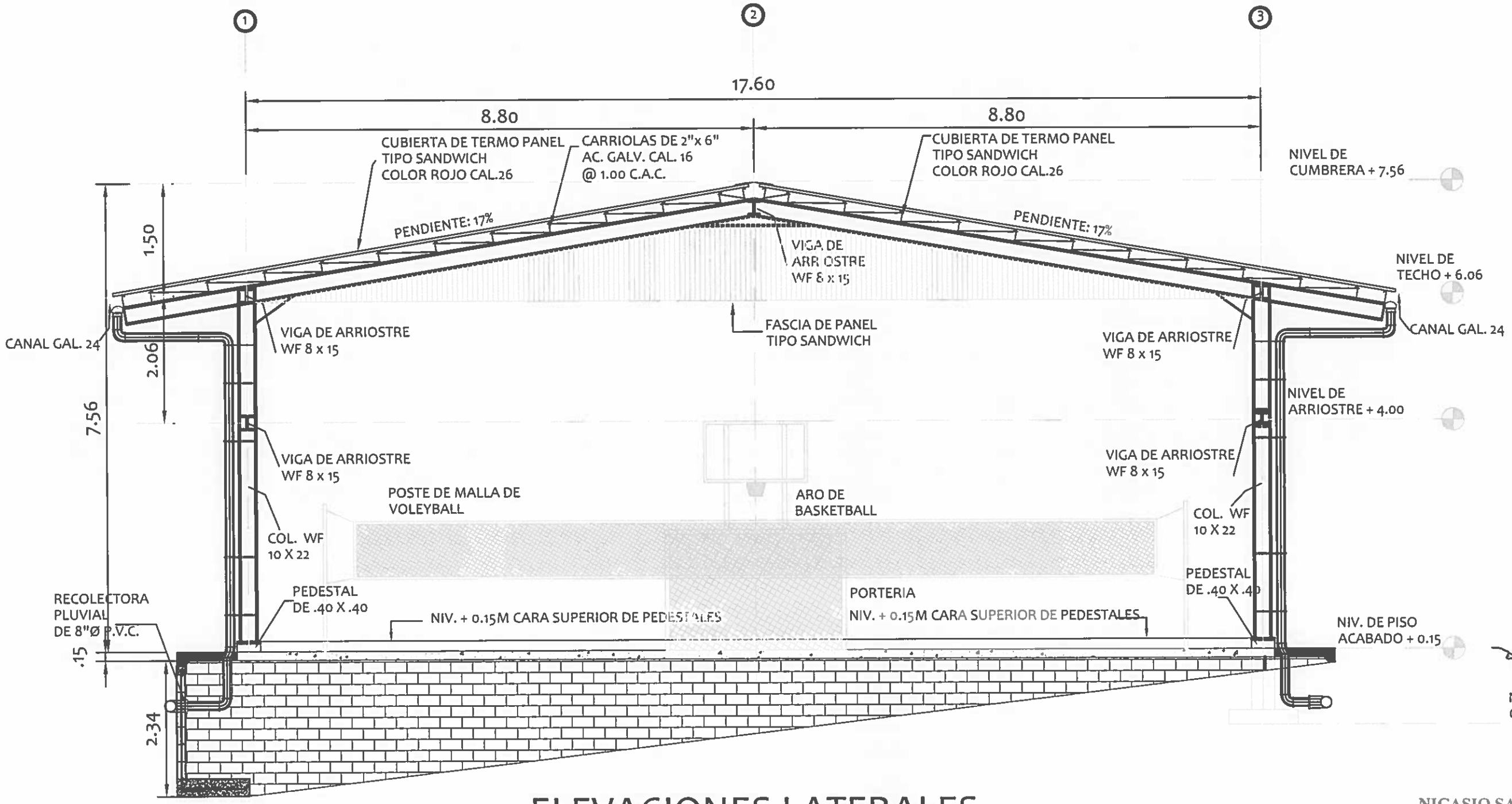

ELEVACIONES LATERALES

CANCHA MULTIUSOS

ESCALA: 1:75

NICASIO SAENZ GARCIA
INGENIERO CIVIL
Lic. N° 95-006-080
Ministerio de la Presidencia
Dirección de Asistencia Social

REPÚBLICA DE PANAMÁ
— GOBIERNO NACIONAL —

DIRECCION DE ASISTENCIA SOCIAL

DISEÑO:	PROYECTO N° :	CODIGO:
DIBUJO:		FECHA:
CALCULO:	NOMBRE DE PROYECTO:	HOJA DE
REVISION:		MODIFICACION
ESCALA		FECHA

FIEL COPIA DE FIRMA Y SELLO DEL ORIGINAL QUE REPOSA EN NUESTROS ARCHIVOS.

ING. NICASIO SÁENZ
SECCION DE EVALUACIÓN - PLANOS Y ESPECIFICACIONES

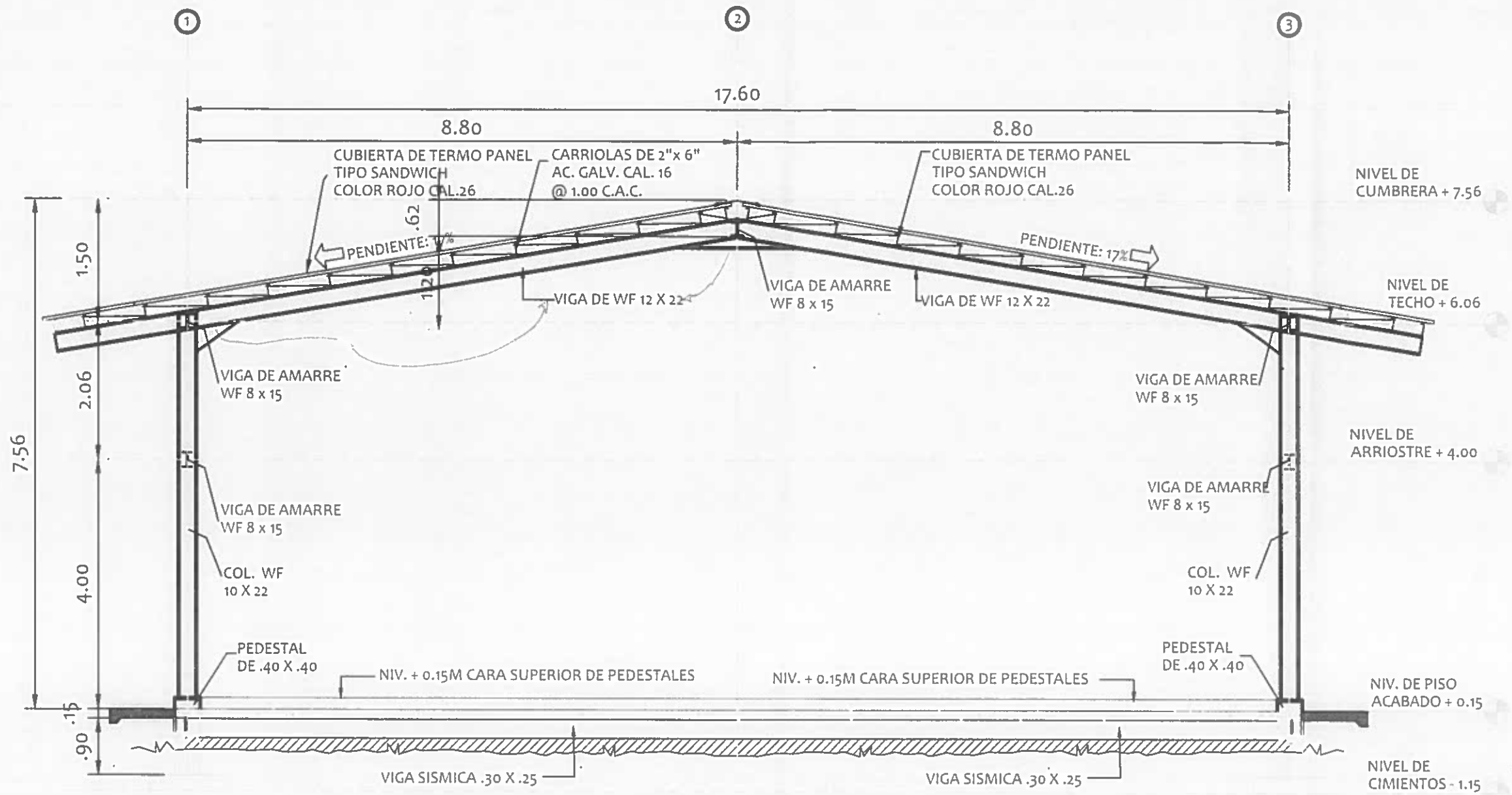

SECCIÓN DE MARCO SOBRE EJE "A"

CANCHA MULTIUSOS

ESCALA: 1:75

NICASIO SAENZ GARCIA
INGENIERO CIVIL
Lic. N° 95-006-080
Ministerio de la Presidencia
Dirección de Asistencia Social

REPÚBLICA DE PANAMÁ
— GOBIERNO NACIONAL —

DIRECCION DE ASISTENCIA SOCIAL

DISEÑO	PROYECTO N° :	CODIGO:
DIBUJO:		FECHA:
CALCULO:	NOMBRE DE PROYECTO:	HOJA DE
REVISION:		MODIFICACION:
ESCALA:		FECHA:

FIEL COPIA DE FIRMA Y SELLO DEL ORIGINAL QUE REPOSA EN NUESTROS ARCHIVOS.

ING. NICASIO SÁENZ
SECCION DE EVALUACIÓN - PLANOS Y ESPECIFICACIONES

- - - - - - - - - 61170
PE-207

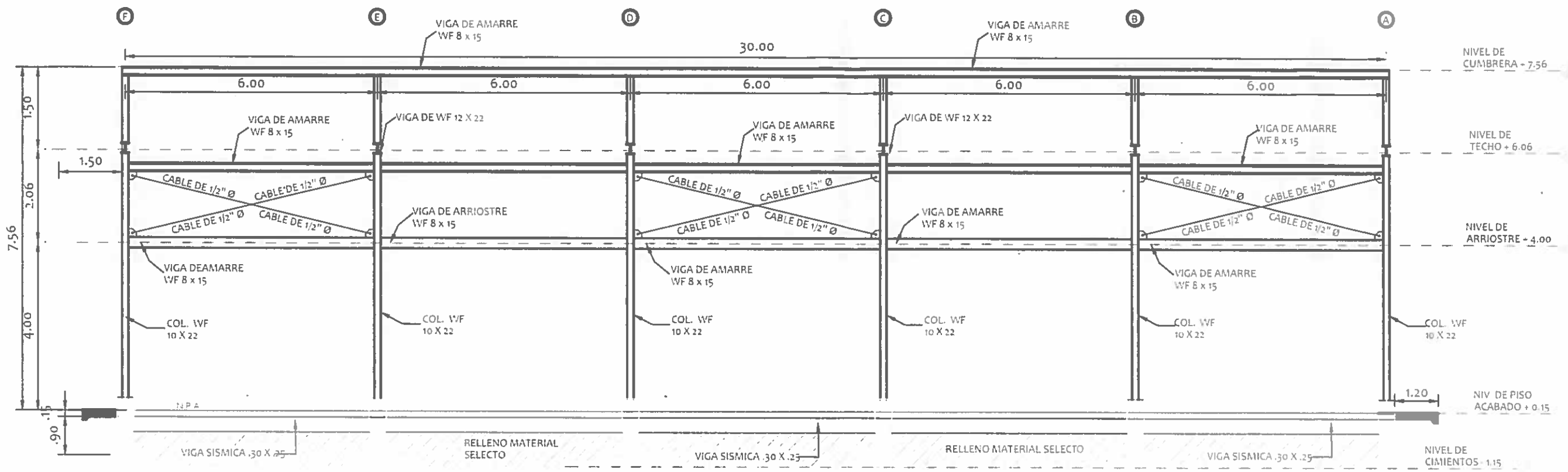

ELEVACIÓN - MARCO SOBRE EJE "1"

CANCHA MULTIUSOS

ESCALA: 1:100

NICASIO SAENZ GARCIA
INGENIERO CIVIL
Lic. N° 95-006-080
Ministerio de la Presidencia
Dirección de Asistencia Social

REPÚBLICA DE PANAMÁ
— GOBIERNO NACIONAL —

DIRECCION DE ASISTENCIA SOCIAL

DISEÑO:	PROYECTO N° :	CODIGO
DIBUJO:		FECHA:
CALCULO:	NOMBRE DE PROYECTO:	HOJA DE
REVISION:		MODIFICACION
ESCALA		FECHA

FIEL COPIA DE FIRMA Y SELLO DEL ORIGINAL
QUE REPOSA EN NUESTROS ARCHIVOS.

ING. NICASIO SÁENZ
SECCION DE EVALUACIÓN - PLANOS Y ESPECIFICACIONES

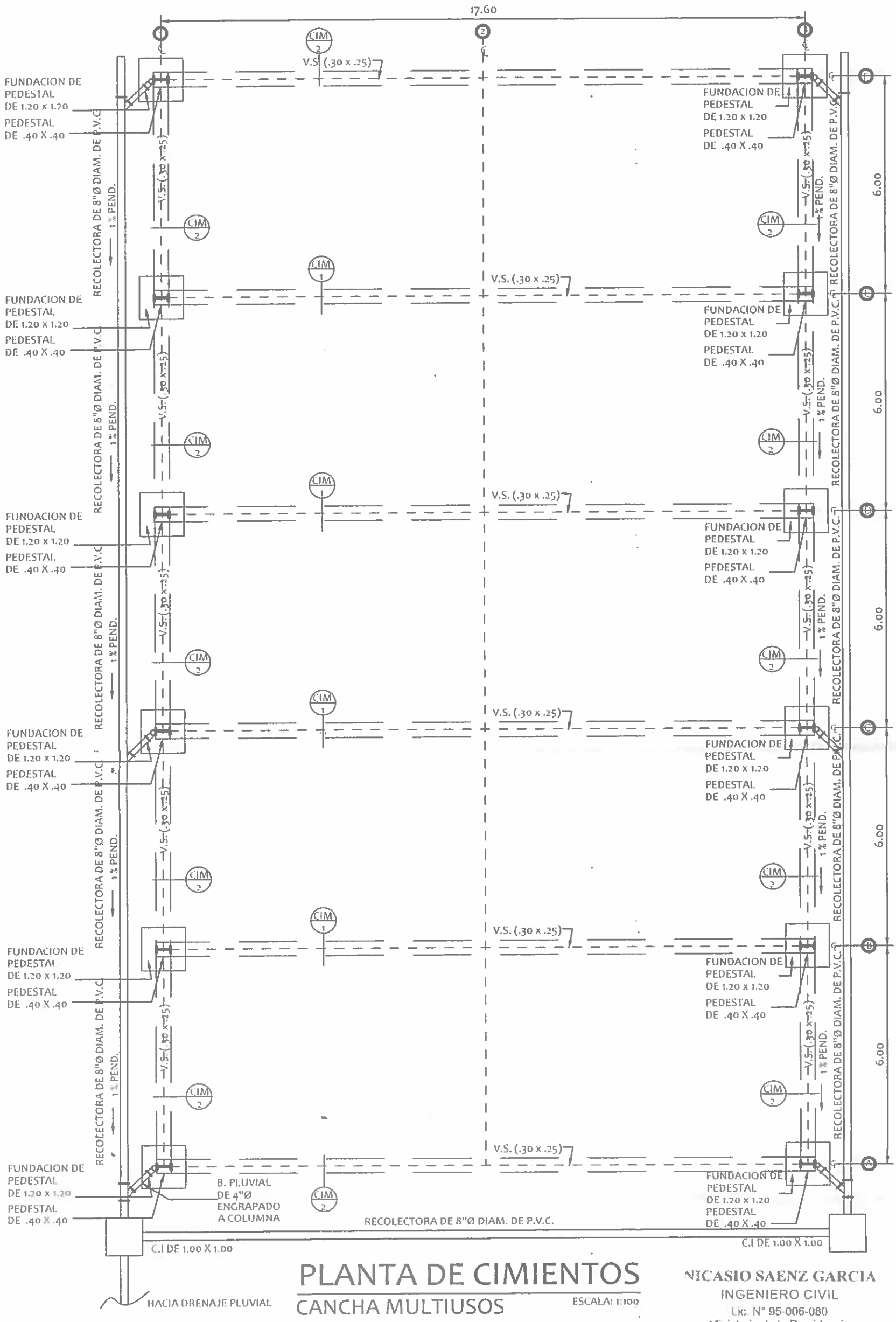

PLANTA DE CIMIENTOS

CANCHA MULTIUSOS

ESCALA: 1:100

NICASIO SAENZ GARCIA
INGENIERO CIVIL
Lic. N° 95-006-080
Ministerio de la Presidencia
Dirección de Asistencia Social

REPÚBLICA DE PANAMÁ
— GOBIERNO NACIONAL —

DIRECCION DE ASISTENCIA SOCIAL

DISEÑO	PROYECTO N° :	CODIGO
DIBUJO	NOMBRE DE PROYECTO	FECHA
CALCULO		HOJA DE
REVISION		MODIFICACION
ESCALA		FECHA

FIEL COPIA DE FIRMA Y SELLO DEL ORIGINAL QUE REPOSA EN NUESTROS ARCHIVOS.

ING. NICASIO SAENZ
SECCION DE EVALUACIÓN - PLANOS Y ESPECIFICACIONES

PE 206

61170

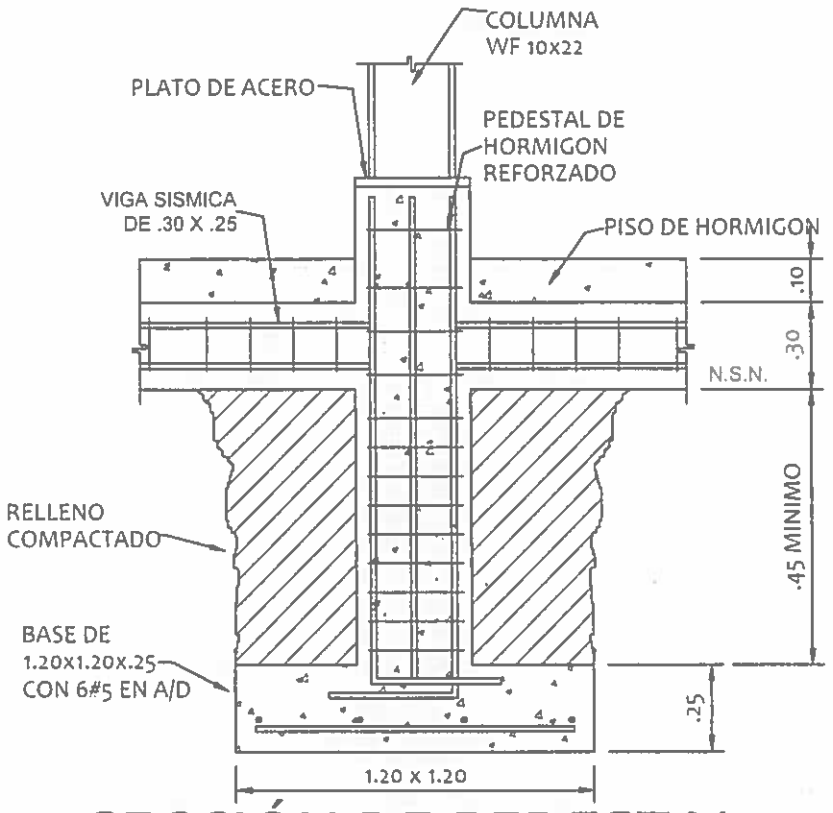

SECCIÓN DE PEDESTAL Y ZAPATA

ESCALA: 1:25

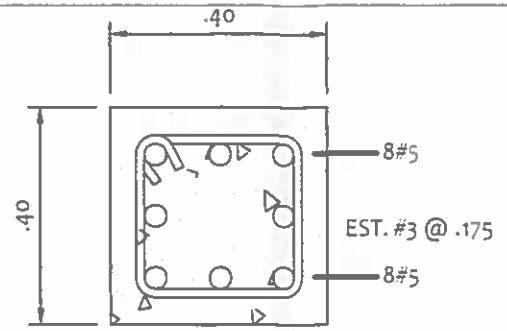

SECCIÓN DE PEDESTAL

PEDESTAL 0.40X0.40

ESCALA: 1:10

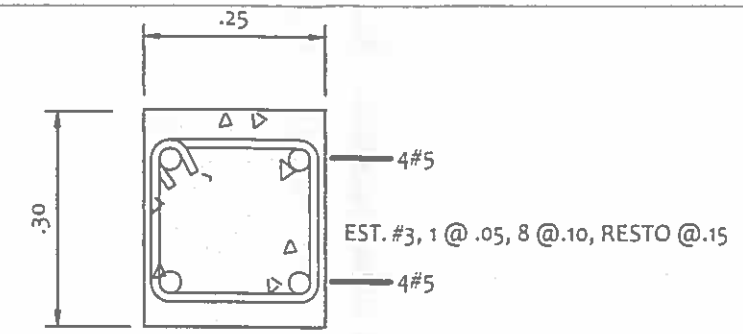

VIGA SISMICA

0.30X0.25

ESCALA: 1:10

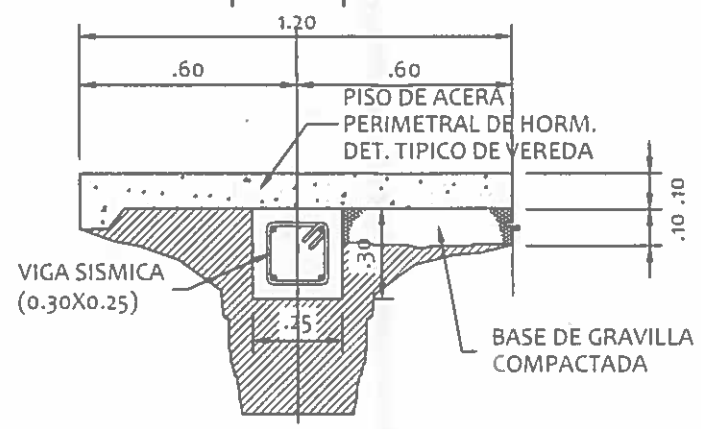

DETALLE DE CIMIENTOS

CIM 1

ESCALA: 1:20

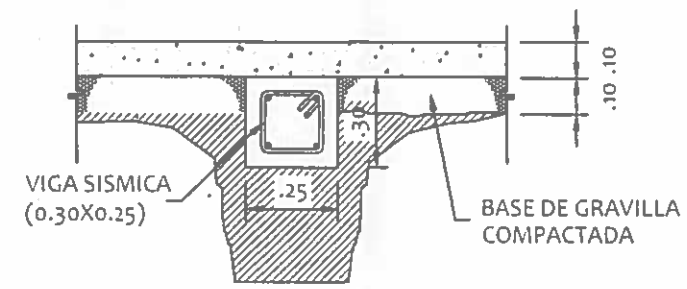

DETALLE DE CIMIENTOS

CIM 2

ESCALA: 1:20

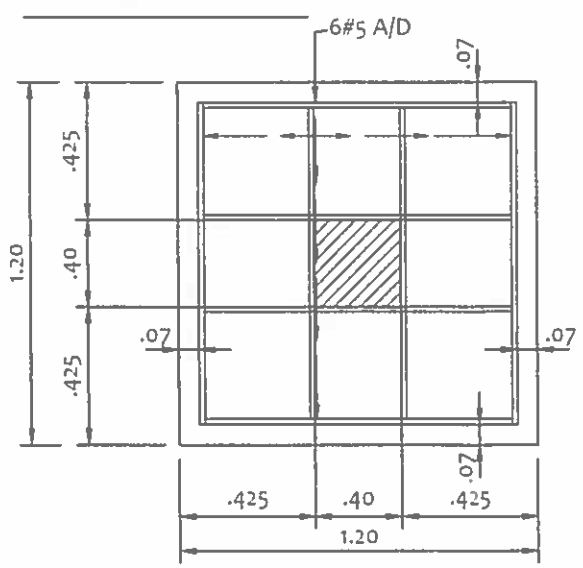

PLANTA DE FUNDACIÓN

ESCALA: 1:25

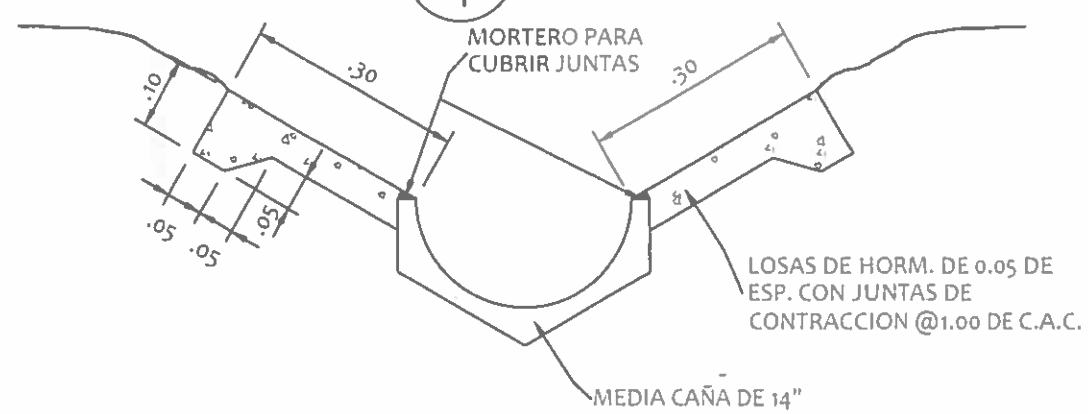

DETALLE DE MEDIA CAÑA

ESCALA: 1:10

NICASIO SAENZ GARCIA
INGENIERO CIVIL
Lic. N° 95-006-080
Ministerio de la Presidencia
Dirección de Asistencia Socia

REPÚBLICA DE PANAMÁ
— GOBIERNO NACIONAL —

DIRECCION DE ASISTENCIA SOCIAL

DIBUJO	PROYECTO N° :	FECHA
CALCULO	NOMBRE DE PROYECTO:	HOJA DE
REVISION		MODIFICACION
ESCALA		FECHA

FIEL COPIA DE FIRMA Y SELLO DEL ORIGINAL
QUE REPOSA EN NUESTROS ARCHIVOS.

ING. NICASIO SÁENZ
SECCION DE EVALUACIÓN - PLANOS Y ESPECIFICACIONES

- - - - - - - - 61170

PB. 2024

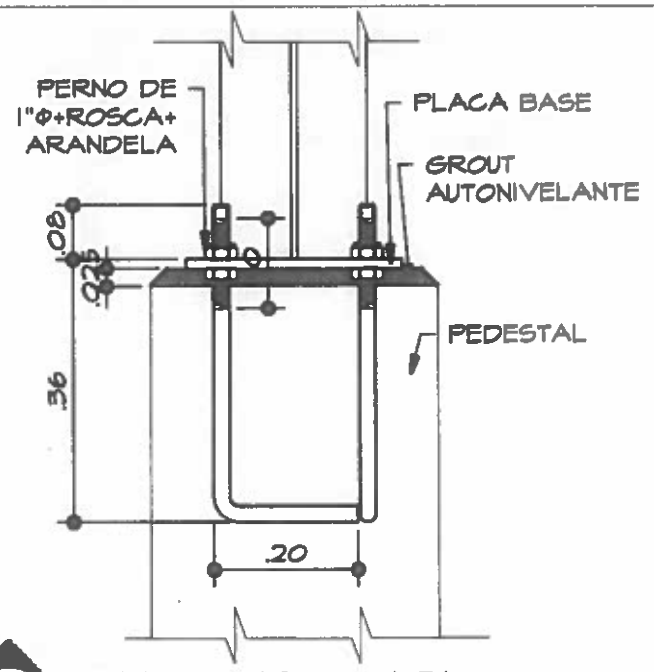

S-04 / ES-01 SEC-DET. TIPICO PERNOS DE ANCLAJE

ESC: 1/10

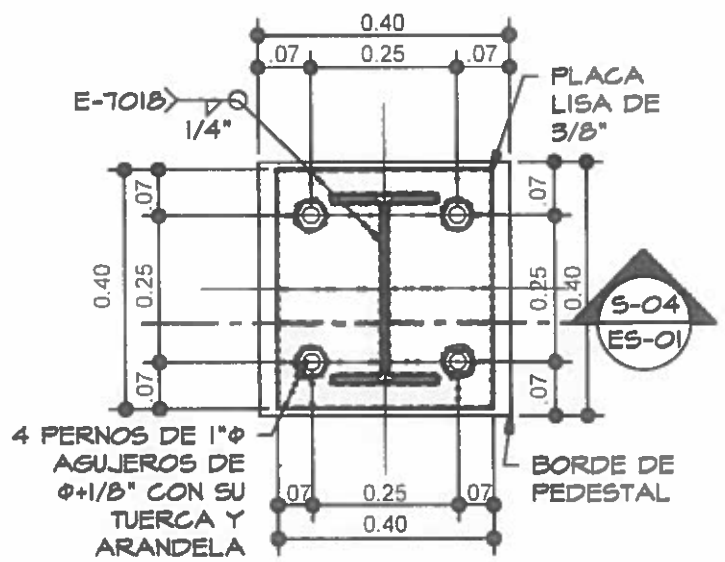

DC-6 / ES-01 PLANTA-DET. PLACA BASE0.38 X 0.38- PEDESTAL 0.40 X 0.40

ESC: 1/10

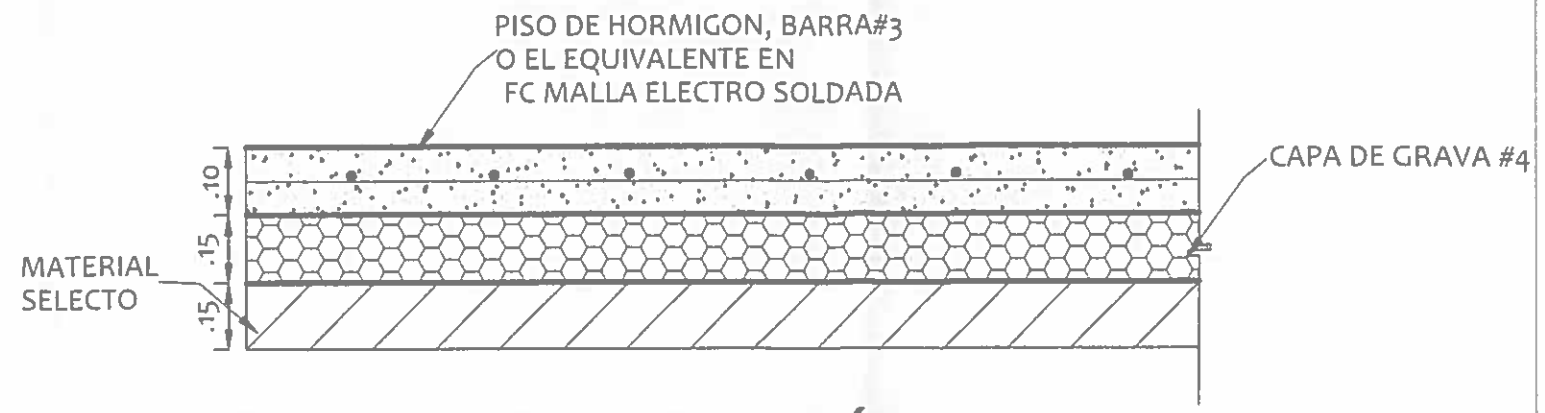

DETALLE DE SECCIÓN DE PISO

ESCALA: 1:20

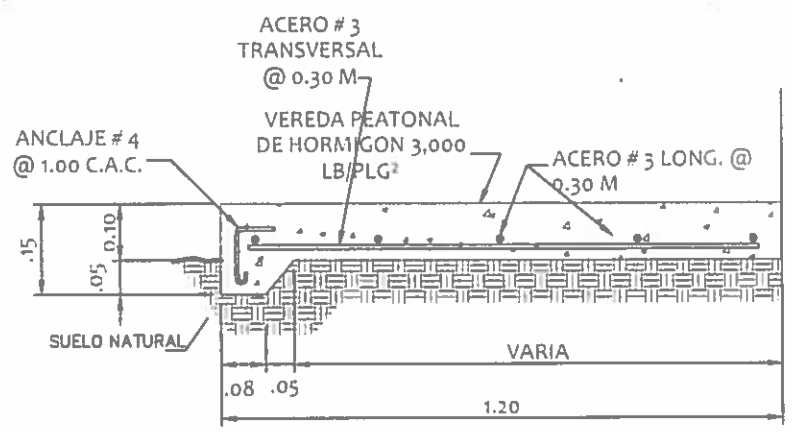

SECCIÓN TIPICA DE VEREDA

ESCALA: 1:15

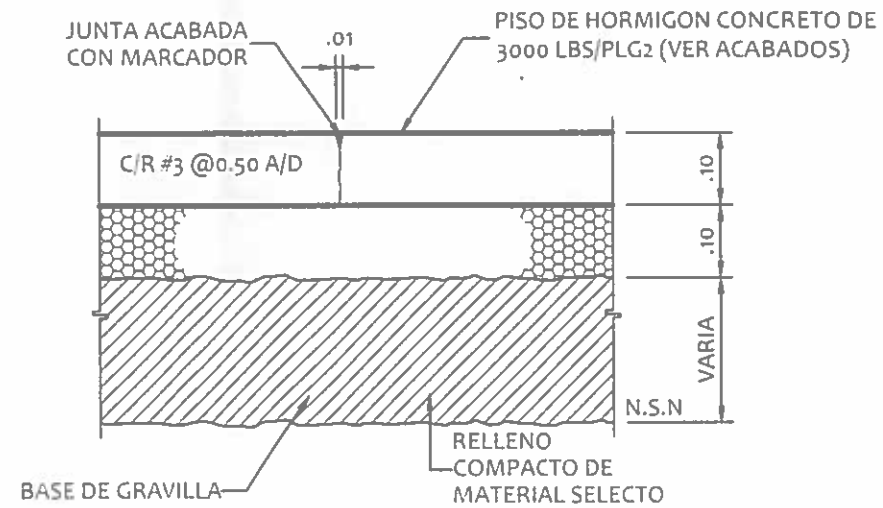

DETALLE DE PISO

ESCALA: 1:10

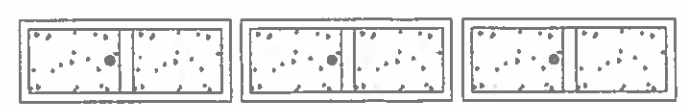

FUNDACION DE BLOQUES
DE 6" RELLENO CON #3 CADA 2 HILADAS

DETALLE DE COLOCACIÓN DE ACERO

ESCALA: 1:15

NICASIO SAENZ GARCIA
INGENIERO CIVIL
Lic N° 95-006-080
Ministerio de la Presidencia
Dirección de Asistencia Social

REPÚBLICA DE PANAMÁ
— GOBIERNO NACIONAL —

DIRECCION DE ASISTENCIA SOCIAL

DISEÑO	PROYECTO N° :	FECHA
DIBUJO		
CALCULO	NOMBRE DE PROYECTO:	HOJA DE
REVISION		MODIFICACION
ESCALA		FECHA

FIEL COPIA DE FIRMA Y SELLO DEL ORIGINAL
QUE REPOSA EN NUESTROS ARCHIVOS.

ING. NICASIO SAENZ
SECCION DE EVALUACIÓN - PLANOS Y ESPECIFICACIONES

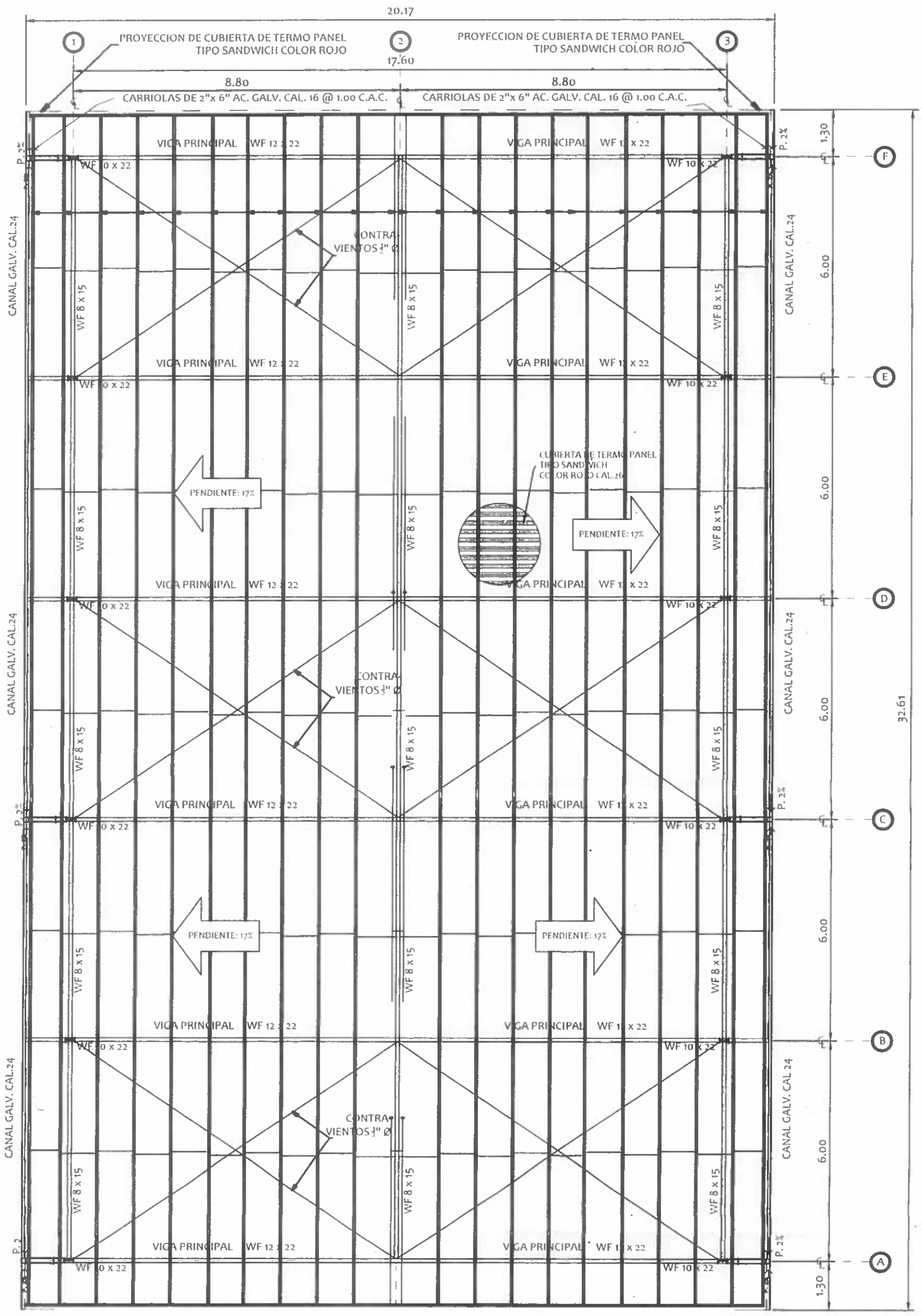

PLANTA DE TECHO

CANCHA MULTIUSOS ESCALA: 1:100

NICASIO SAENZ GARCIA
INGENIERO CIVIL
Lic. N° 95-006-080
Ministerio de la Presidencia
Dirección de Asistencia Social

REPÚBLICA DE PANAMÁ
— GOBIERNO NACIONAL —

DIRECCION DE ASISTENCIA SOCIAL

DISEÑO	PROYECTO N° :	CODIGO
DIBUJO	NOMBRE DE PROYECTO	FECHA
CALCULO		HOJA DE
REVISION		MODIFICACION
ESCALA		FECHA

FIEL COPIA DE FIRMA Y SELLO DEL ORIGINAL QUE REPOSA EN NUESTROS ARCHIVOS.

ING. NICASIO SÁENZ
SECCION DE EVALUACION - PLANOS Y ESPECIFICACIONES

---------- 61170
PE-203

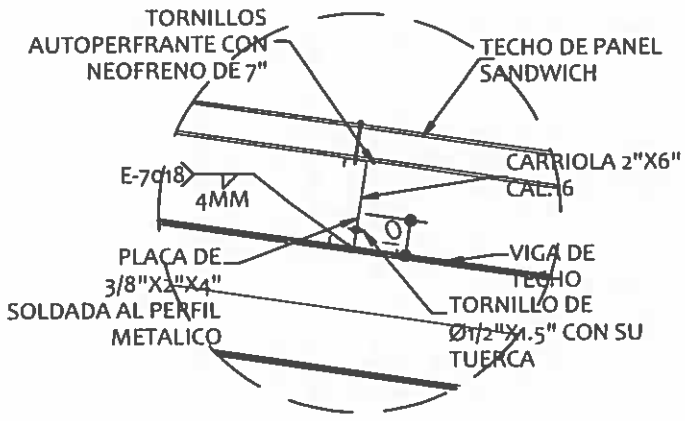

DET. TECHO-SUJECION DE CARRIOLA AL PERFIL

ESCALA: 1:20

DT-10 / ES-01

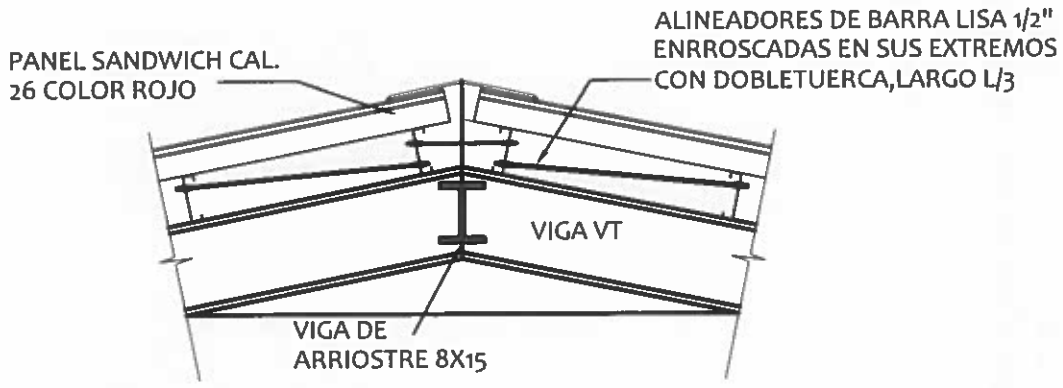

DET. DE ALINEADORES

ESCALA: 1:33 1/3

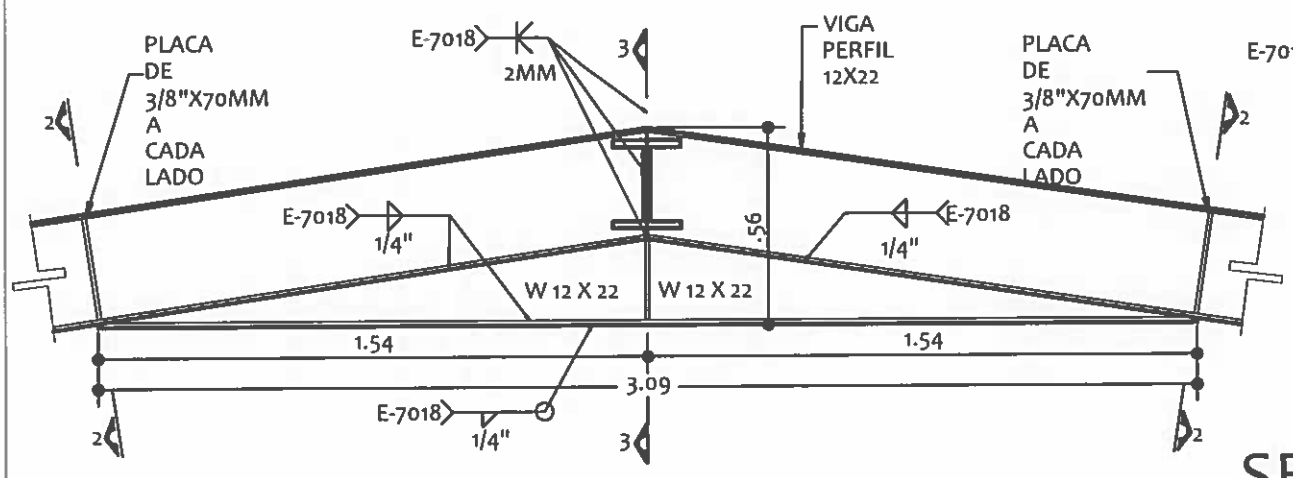

DET. DE CARTELA Y MARCOS A-F

ESCALA: 1:20

DT-9 / ES-01

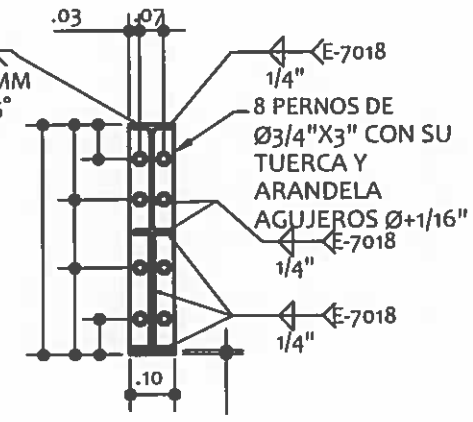

SECC. 1-1 - MARCOS A-F

ESCALA: 1:20

S1-1´ / EST-1

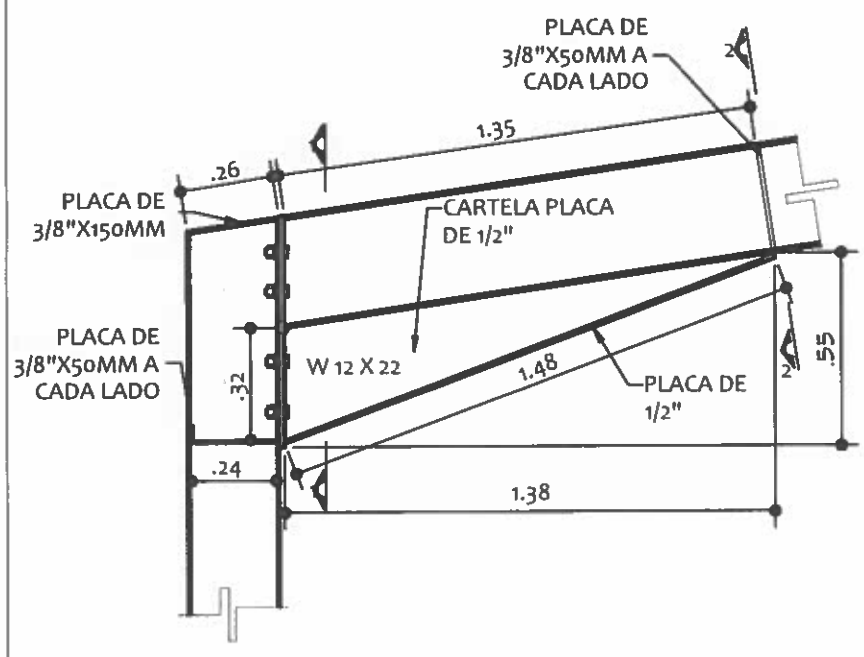

DET. DE CARTELA - MARCOS A-F

ESCALA: 1:20

DT-8 / ES-01

SECC. 2-2 RIGIRIZADOR

ESCALA: 1:10

S2-2´ / EST-1

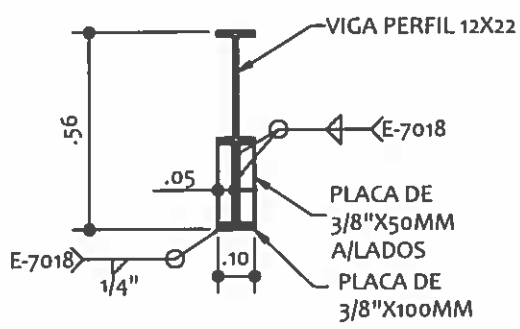

SECCION 3-3

ESCALA: 1:20

S3-3´ / EST-1

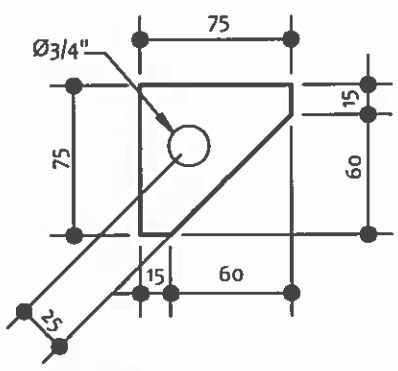

DET. DE PLACA DE 1/4"

ESCALA: 1:33 1/3

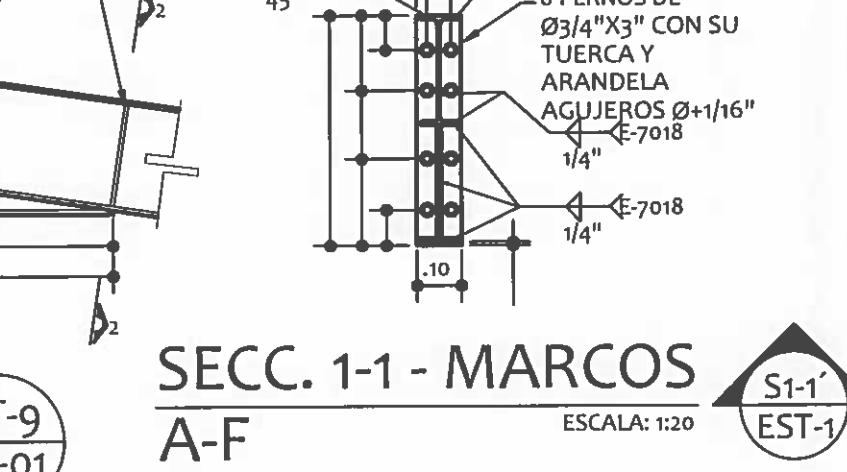

DET. TIPICO DE ANCLAJE

ESCALA: 1:10

DT-11 / ES-01

NICASIO SAENZ GARCIA
INGENIERO CIVIL
Lic. N° 95-006-080
Ministerio de la Presidencia
Dirección de Asistencia Social

REPÚBLICA DE PANAMÁ
— GOBIERNO NACIONAL —

DIRECCION DE ASISTENCIA SOCIAL

DISEÑO:	PROYECTO N° :	CODIGO:
DIBUJO:	NOMBRE DE PROYECTO:	FECHA:
CALCULO:		HOJA DE
REVISION:		MODIFICACION
ESCALA		FECHA

FIEL COPIA DE FIRMA Y SELLO DEL ORIGINAL QUE REPOSA EN NUESTROS ARCHIVOS.

ING. NICASIO SÁENZ
SECCION DE EVALUACIÓN - PLANOS Y ESPECIFICACIONES

61170 PE-202

NOTA SOBRE EL AISLANTE

EL AISLANTE DEBE COLOCARSE CON UN TRASLAPE MINIMO DE 6" BIEN TENSADO Y EN TODO EL TECHO, INCLUYENDO LOS ALEROS, LOS EMPALMES ESTARAN UNIDOS CON CINTA ADHESIVA DE ALUMINIO DE 2" + RETICULADO DE CINTA O SUNCHO PLASTICO DE 1/2" DE ANCHO @ 0.50 A/D.

NOTA SOBRE LA ESTRUCTURA DE ACERO

LOS TRABAJOS ESTRUCTURALES DE ACERO SERAN DE ARCO ELECTRICO DE CANTO CORRIDO, ESPESOR MINIMO DE 3/8"ø, SU RESISTENCIA DE 70,000 PSI.
LOS TRASLAPES DE SOLDADURA SERAN IGUAL QUE LOS ESTABLECIDOS POR EL CODIGO DE LA A.I.S.C.
TODOS LOS ELEMENTOS DE ACERO SE PINTARAN CON UNA MANO DE CORMADO DE ZINC Y DOS DE ESMALTE.
LOS PERNOS, TUERCAS, PLATOS DEBERAN SATISFACER LOS REQUISITOS DE ASTM A-307 CALIDAD A.

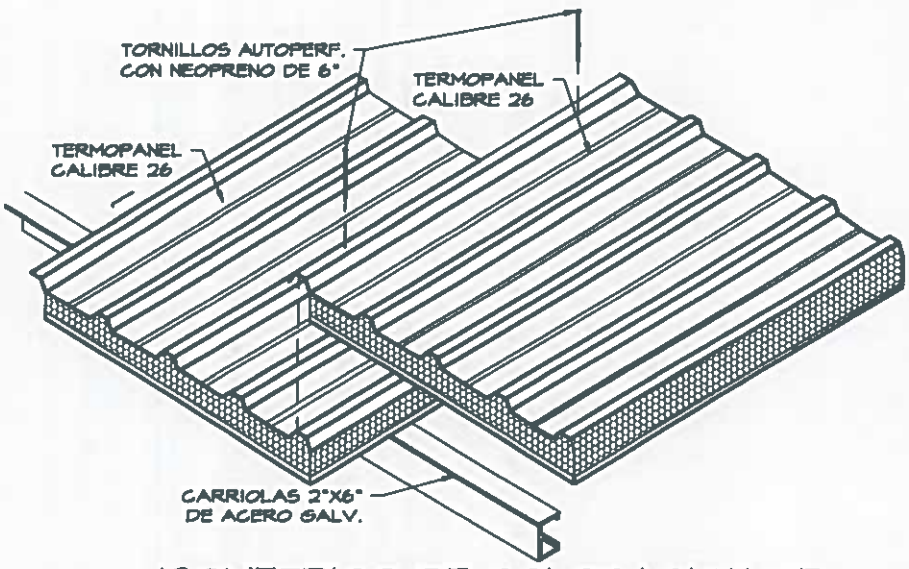

ISOMETRICO DE COLOCACION DE TECHO TIPO TERMOPANEL

ESC: S/N

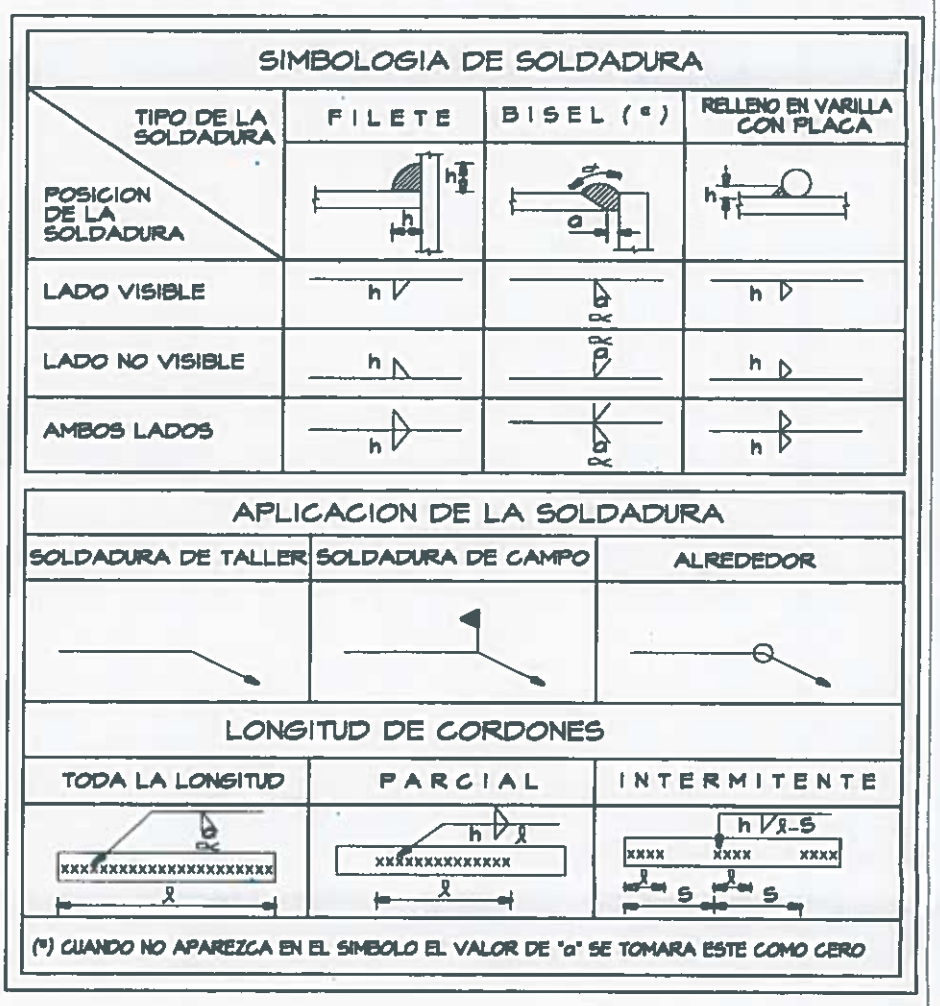

NICASIO SAENZ GARCIA
INGENIERO CIVIL
Lic. N° 95-006-080
Ministerio de la Presidencia
Dirección de Asistencia Social

REPÚBLICA DE PANAMÁ
GOBIERNO NACIONAL

DIRECCION DE ASISTENCIA SOCIAL

DISEÑO	PROYECTO N° :	CODIGO
DIBUJO	NOMBRE DE PROYECTO	FECHA
CALCULO		HOJA DE
REVISION		MODIFICACION
ESCALA		FECHA

FIEL COPIA DE FIRMA Y SELLO DEL ORIGINAL QUE REPOSA EN NUESTROS ARCHIVOS.

ING. NICASIO SÁENZ
SECCION DE EVALUACIÓN PLANOS Y ESPECIFICACIONES

- - - - - - - - 6 1 1 7 0

DETALLES DE SOLDADURA

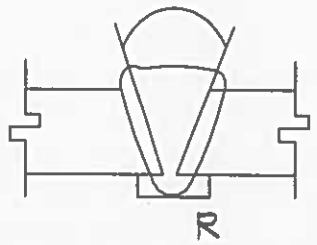

BISEL EN "V" CUADRADO

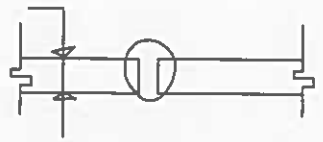

BISEL CUADRADO

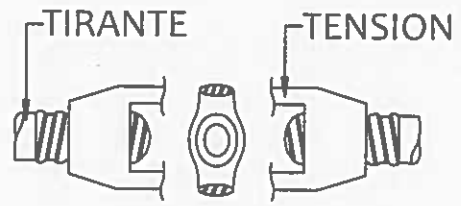

TENSOR

SIMBOLO BASICO DE SOLDADURA

ATRAS	FILETE	TAPON	CUADRADO	EN - V	BISEL	EN - U	EN - J	ABIERTA	ABIERTO	SOLD. AL RED.	SOLD. CAMP	CONTORNO PAREJO	CONTORNO CONVEXO

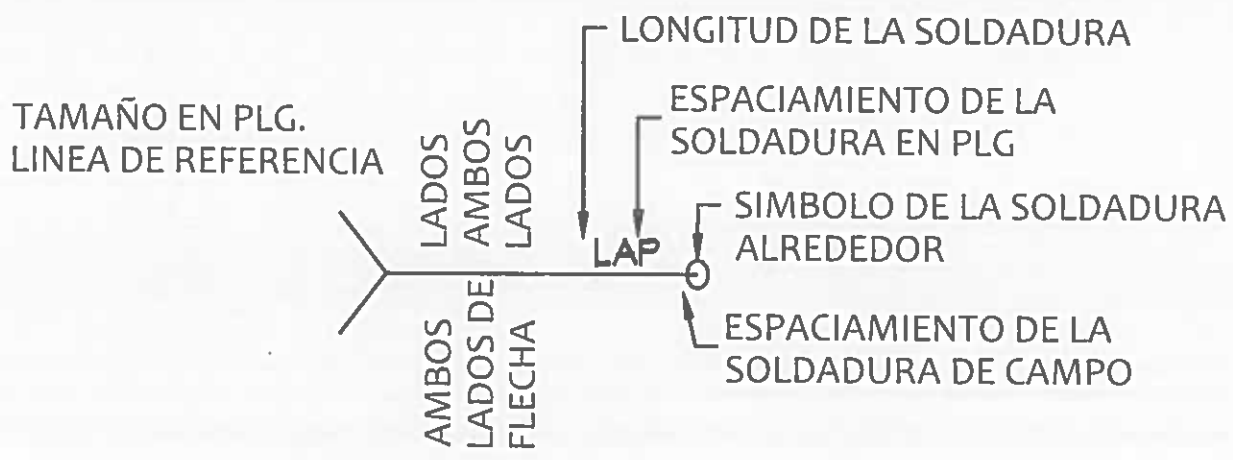

POSICION STANDARD DE LOS ELEMENTOS
SIMBOLO DE SOLDADURA

DETALLES DE SOLDADURA

PENETRACION COMPLETA

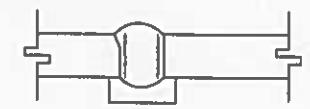

a	R	
45	1/4	
30	3/8	
20	1/2	

PENETRACION PARCIAL

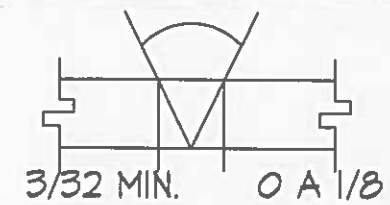

BISEL EN "V"

PENETRACION COMPLETA
1/4= MAX
1/2 T

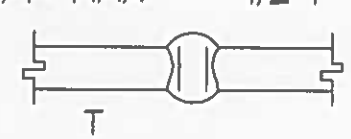

BISEL CUADRADO PENETRACION COMPLETA

PENETRACION PARCIAL

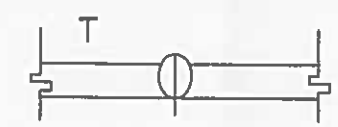

BISEL CUADRADO PENETRACION PARCIAL

PENETRACION PARCIAL

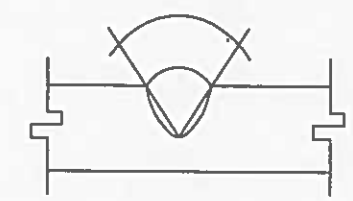

BISEL EN "V"

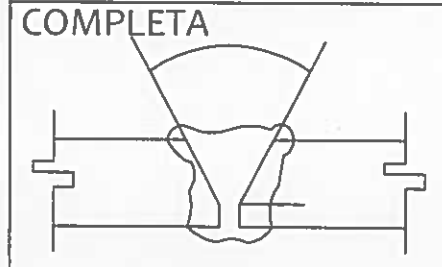

BISEL EN "V" CUADRADO PENETRACION COMPLETA

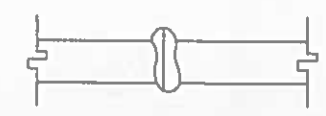

BISEL CUADRADO PENETRACION PARCIAL

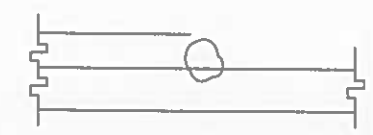

SOLDADURA DE FILETE

NICASIO SAENZ GARCIA
INGENIERO CIVIL
Lic. N° 95-006-080
Ministerio de la Presidencia
Dirección de Asistencia Social

REPÚBLICA DE PANAMÁ
GOBIERNO NACIONAL

DIRECCION DE ASISTENCIA SOCIAL

DISEÑO:	PROYECTO N° :	CODIGO:
DIBUJO:		FECHA:
CALCULO:	NOMBRE DE PROYECTO:	HOJA DE
REVISION:		MODIFICACION
ESCALA		FECHA

FIEL COPIA DE FIRMA Y SELLO DEL ORIGINAL QUE REPOSA EN NUESTROS ARCHIVOS.

ING. NICASIO SÁENZ
SECCION DE EVALUACIÓN - PLANOS Y ESPECIFICACIONES

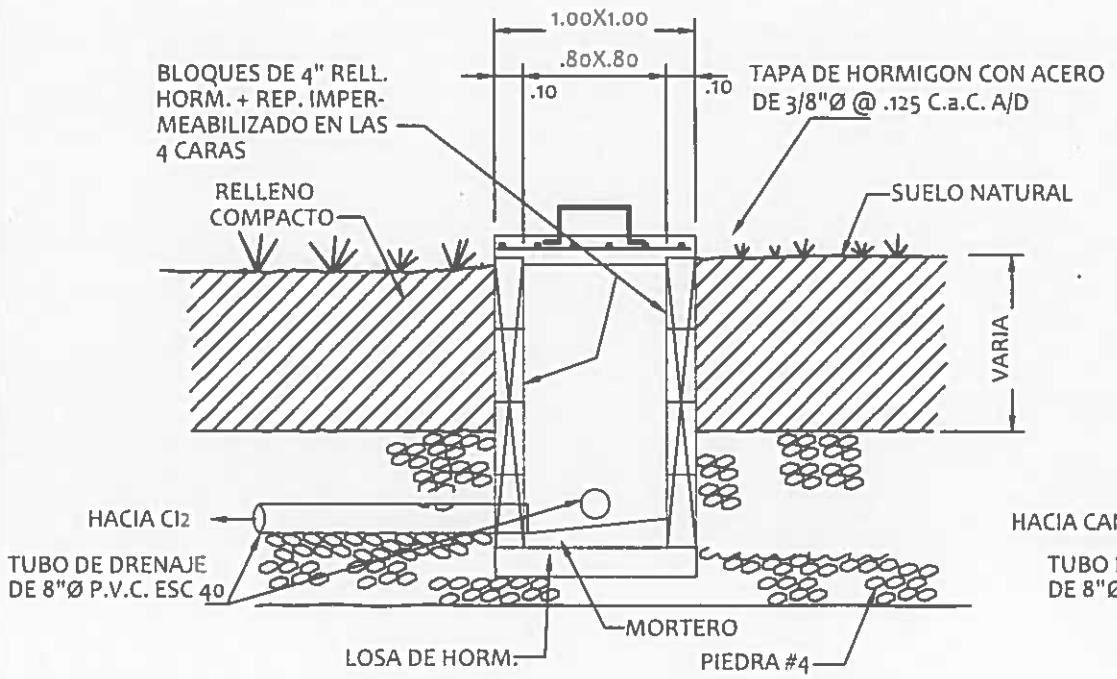

DET. CAMARA DE INSPECCION 1

ESCALA: 1:25

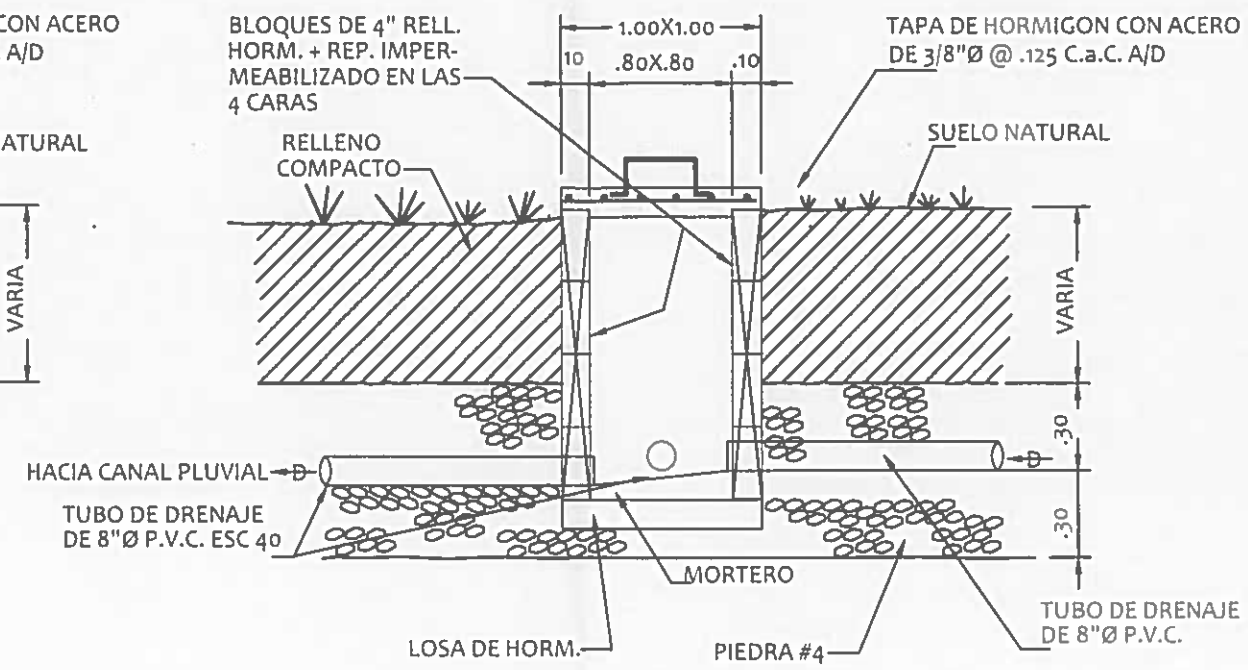

DET. CAMARA DE INSPECCION 2

ESCALA: 1:25

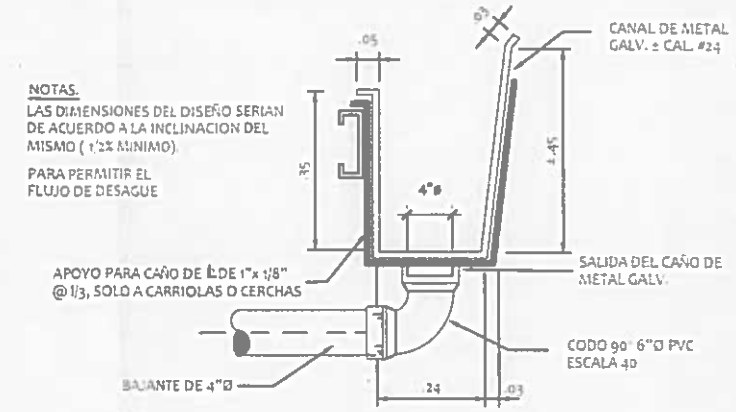

DETALLE DE CANAL PLUVIAL

ESCALA: 1:10

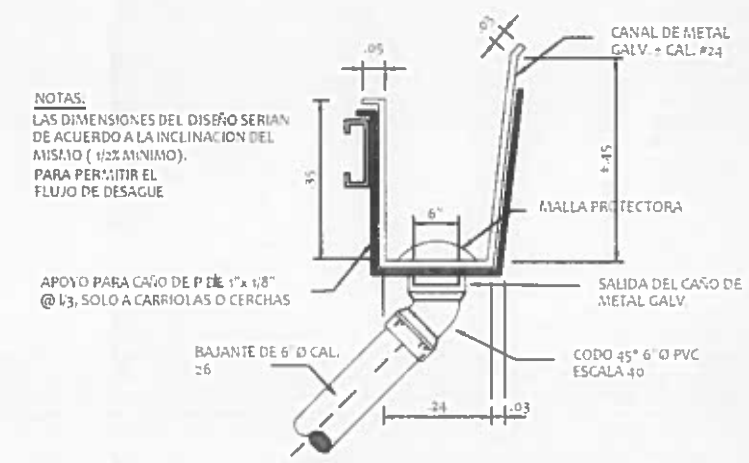

DETALLE DE CANAL PLUVIAL

ESCALA: 1:10

NICASIO SAENZ GARCIA
INGENIERO CIVIL
Lic. N° 95-006-080
Ministerio de la Presidencia
Dirección de Asistencia Social

REPÚBLICA DE PANAMÁ
— GOBIERNO NACIONAL —

DIRECCION DE ASISTENCIA SOCIAL

DISEÑO:	PROYECTO N° :	CODIGO:
DIBUJO:		FECHA:
CALCULO:	NOMBRE DE PROYECTO:	HOJA DE
REVISION:		MODIFICACION
ESCALA		FECHA

FIEL COPIA DE FIRMA Y SELLO DEL ORIGINAL QUE REPOSA EN NUESTROS ARCHIVOS.

ING. NICASIO SAENZ
SECCION DE EVALUACION - PLANOS Y ESPECIFICACIONES

- - - - - - - - 6 1 1 7 0
PC-198

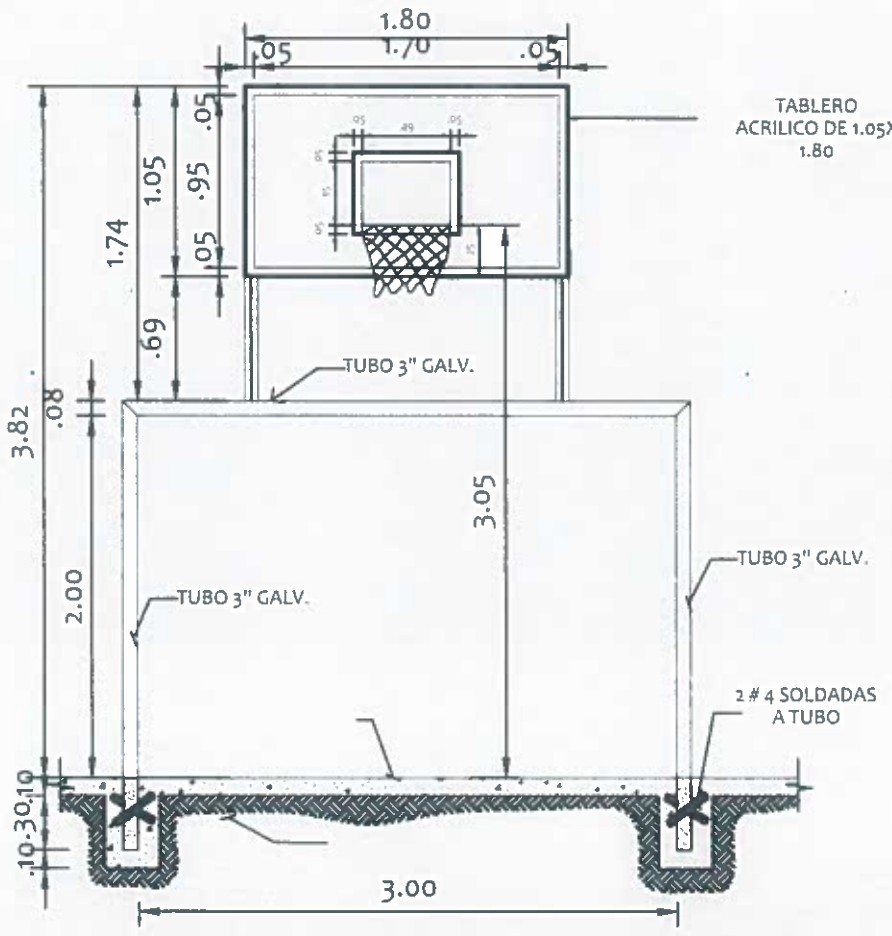

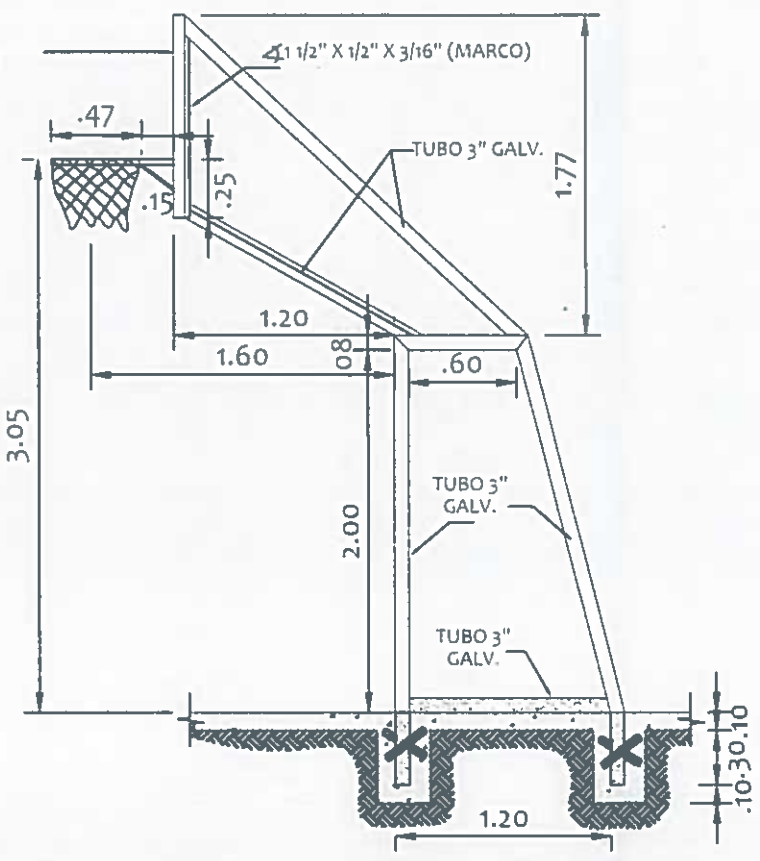

SOPORTE INTEGRADOS PARA BALONCESTO Y MINIFUTBOL

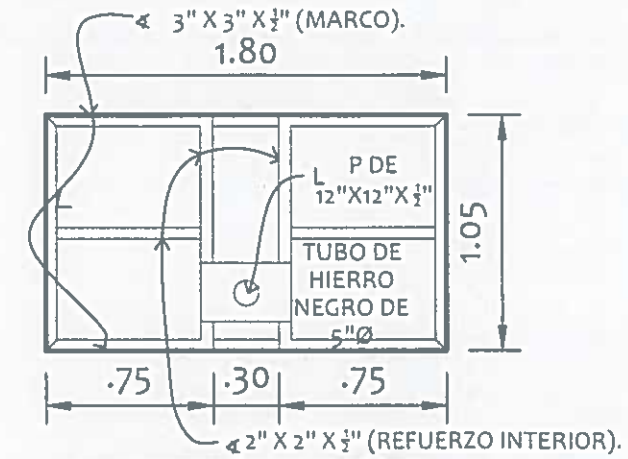

PARTE SUPERIOR DEL TABLERO MOSTRNADO REFUERZOZ INTERIORES Y SECCION DEL TUBO DE SOPORTE.

TABLERO DE - BALONCESTO

NOTAS DEL TABLERO

1. EL CONTRATISTA PINTARA LAS LINEAS DE DEMARCACION CON PINTURA PARA PISO DE ESMALTE COLOR BLANCO.
2. EL CONTRATISTA PINTARA LOS BRAZOS PARA LOS TABLERO COMO SE ESPECIFICA EN LA SECCION DE METALES Y LOS TABLEROS CON SUS MARCAS.

NOTA: TODAS LAS LINEAS DE MARCACION SON DE 0.05 DE ANCHJO Y LAS MISMAS SE PINTARAN DE ESMALTE.

NICASIO SAENZ GARCIA
INGENIERO CIVIL
Lic. N° 95-006-080
Ministerio de la Presidencia
Dirección de Asistencia Social

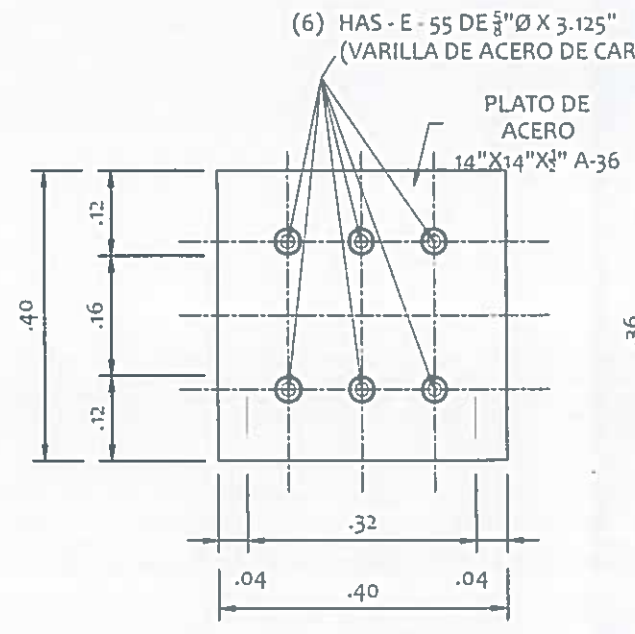

SECCION

ESCALA: 1:10

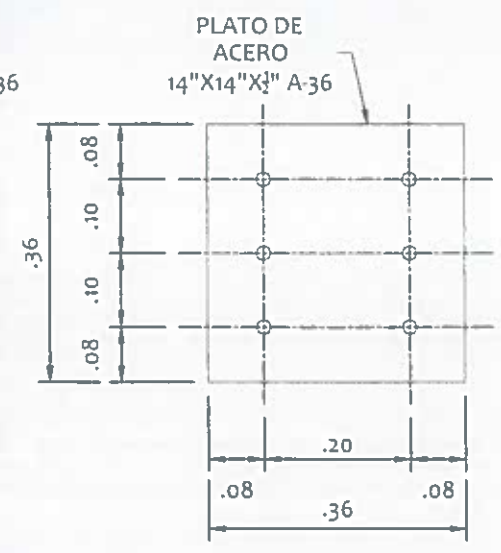

DETALLE DE PLATO

ESCALA: 1:10

REPÚBLICA DE PANAMÁ
— GOBIERNO NACIONAL —

DIRECCION DE ASISTENCIA SOCIAL

DISEÑO	PROYECTO N° :	CODIGO
DIBUJO		FECHA
CALCULO	NOMBRE DE PROYECTO:	HOJA DE
REVISION		MODIFICACION
ESCALA		FECHA

FIEL COPIA DE FIRMA Y SELLO DEL ORIGINAL QUE REPOSA EN NUESTROS ARCHIVOS.

ING. NICASIO SÁENZ
SECCION DE EVALUACIÓN - PLANOS Y ESPECIFICACIONES

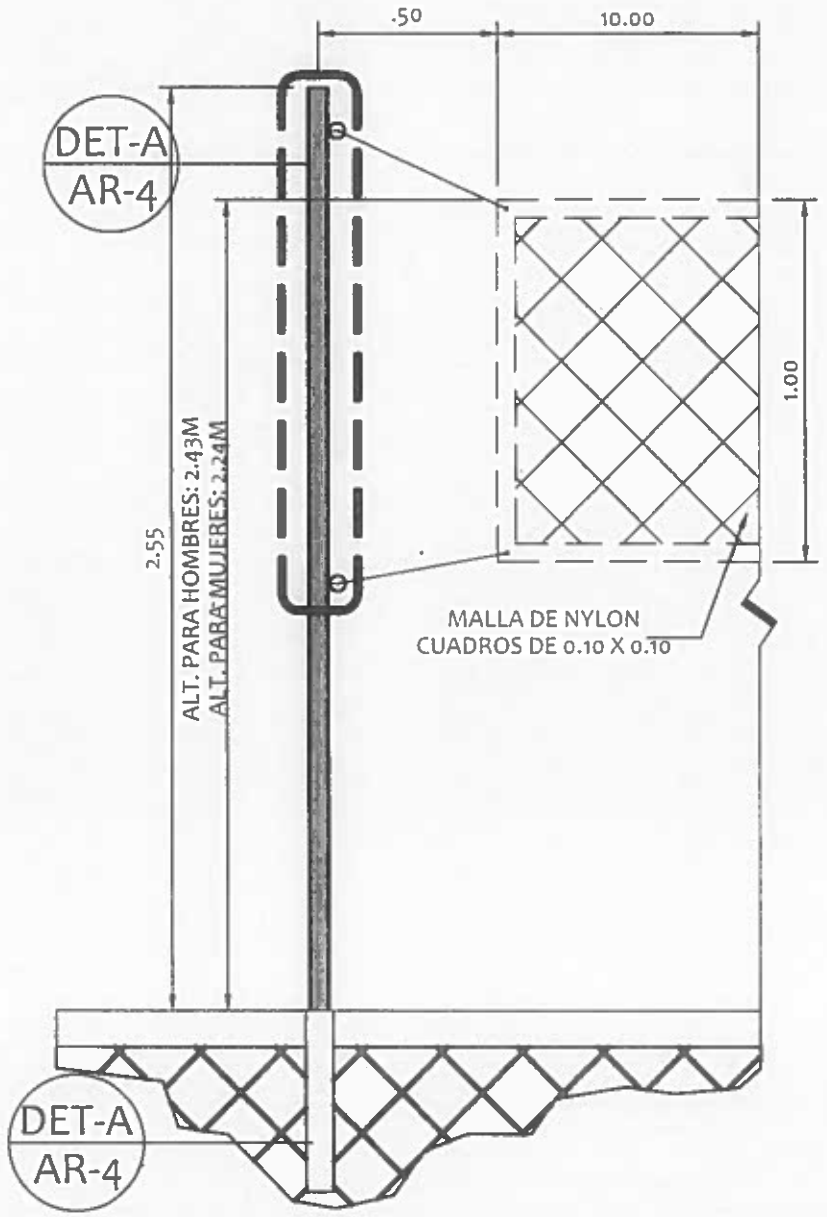

DET. DE POSTE DE VOLEYBALL

CANCHA MULTIUSOS ESCALA: 1:20

D-1B / AR-4

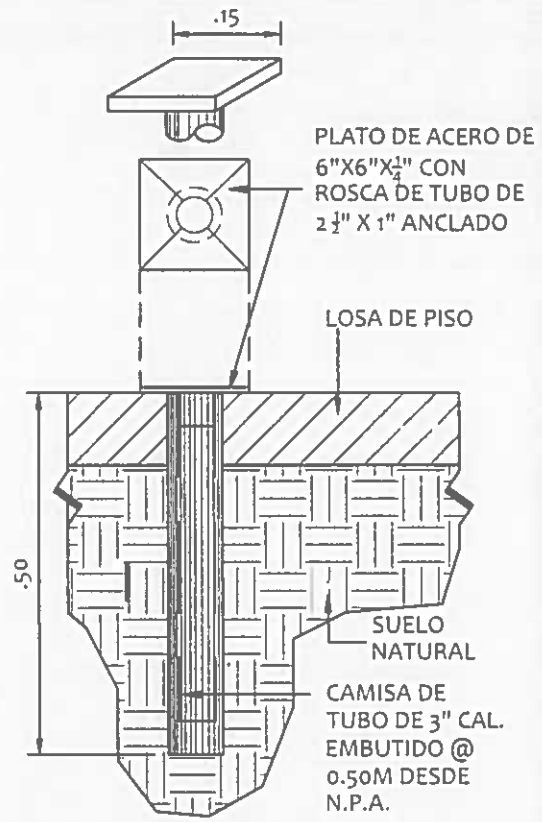

DETALLE B

CAMISA DE POSTE ESCALA: 1:10

DET-B / AR-4

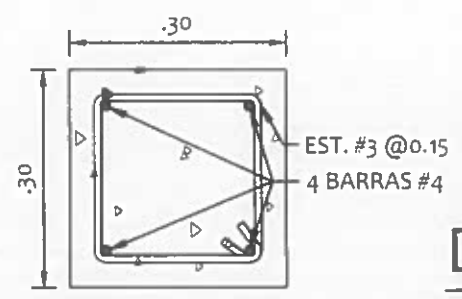

SECCION DE FUNDACION A-A

ESCALA: 1:10

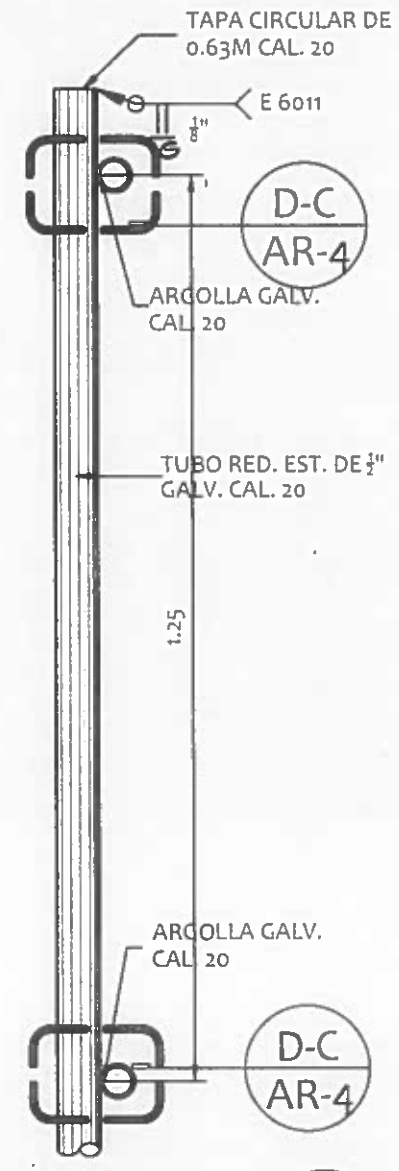

DETALLE A

POSTE DE MALLA ESCALA: 1:10

DET-A / AR-4

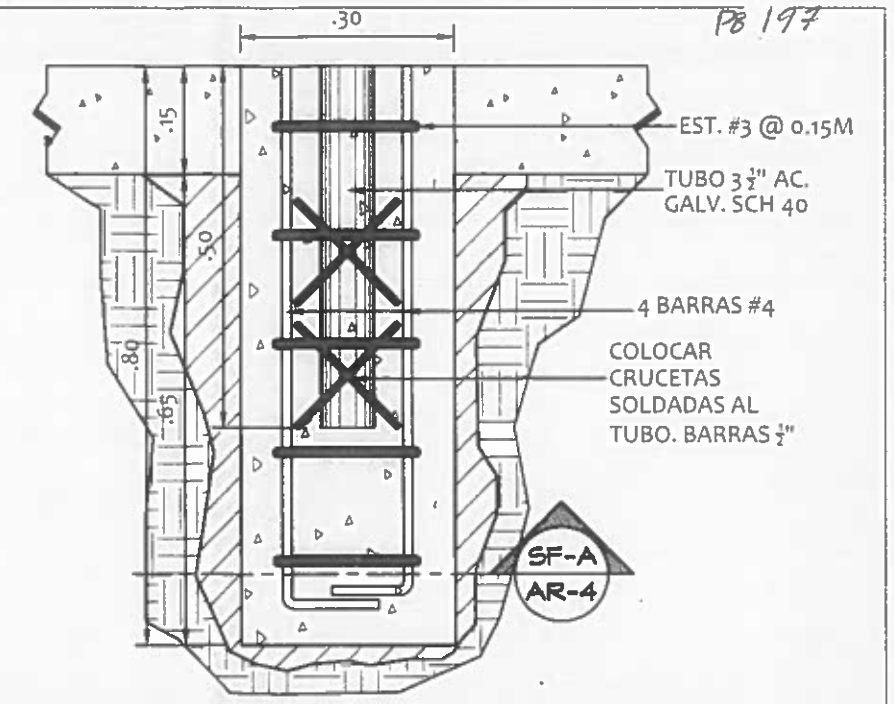

DETALLE DE FUNDACIONES DE MARCO DE BASKETBALL

ESCALA: 1:10

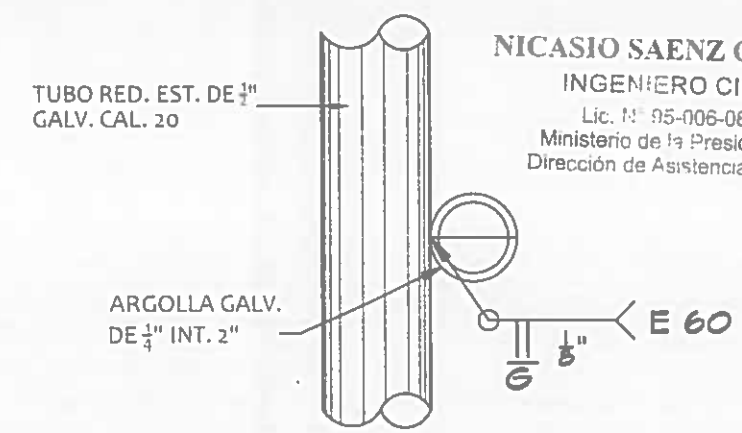

NICASIO SAENZ GARCIA
INGENIERO CIVIL
Lic. N° 95-006-080
Ministerio de la Presidencia
Dirección de Asistencia Social

DET. C - ARGOLLA DE POSTE

ESCALA: 1: 5

DET-C / AR-4

REPÚBLICA DE PANAMÁ
— GOBIERNO NACIONAL —

DIRECCION DE ASISTENCIA SOCIAL

DISEÑO	PROYECTO N° :	CODIGO
DIBUJO		FECHA:
CALCULO	NOMBRE DE PROYECTO:	HOJA DE
REVISION		MODIFICACION
ESCALA		FECHA

FIEL COPIA DE FIRMA Y SELLO DEL ORIGINAL
QUE REPOSA EN NUESTROS ARCHIVOS.

ING. NICASIO SÁENZ
SECCION DE EVALUACIÓN - PLANOS Y ESPECIFICACIONES

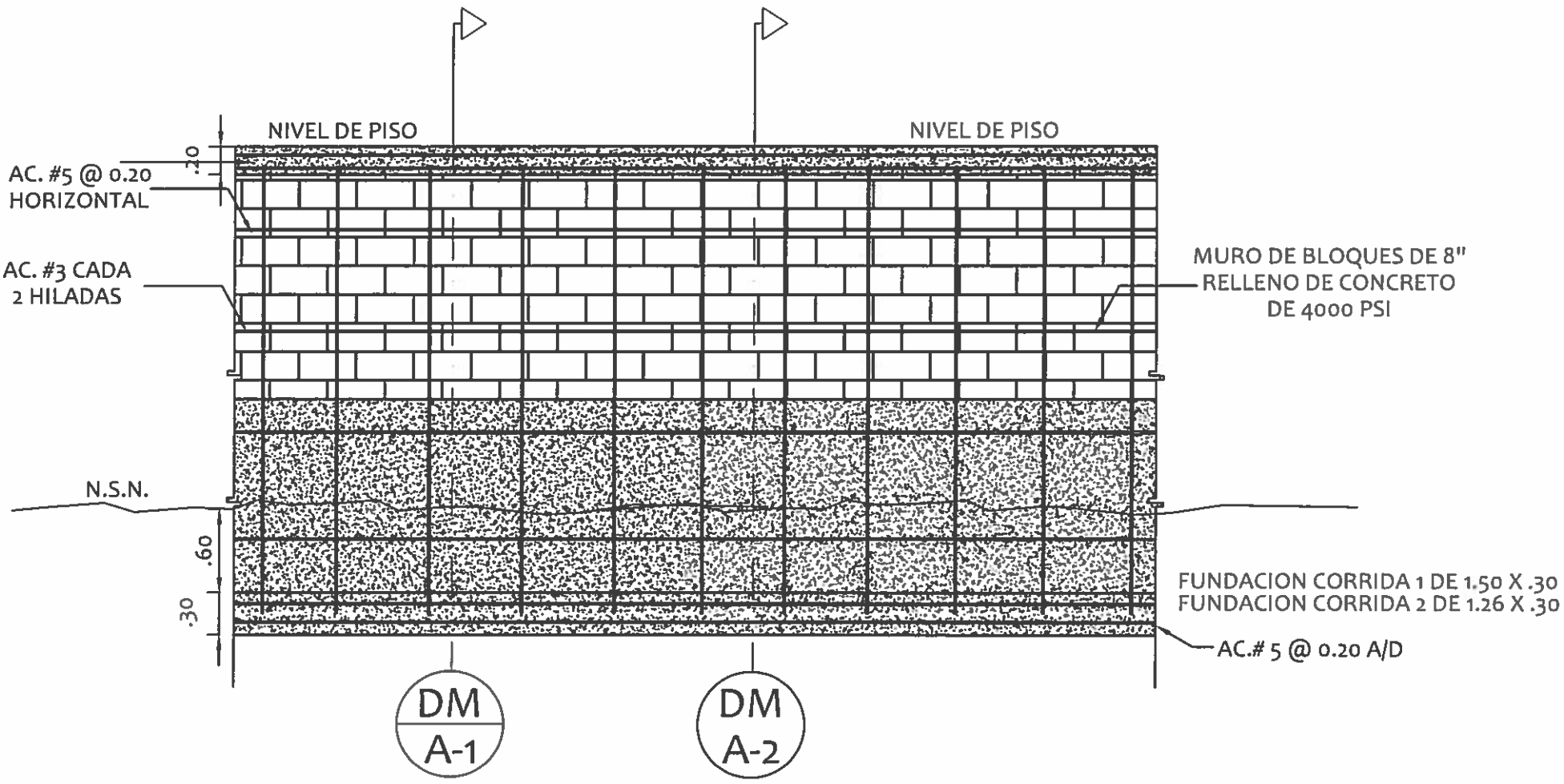

DETALLE DE MURO DE CONTENCION

ESCALA: 1:50

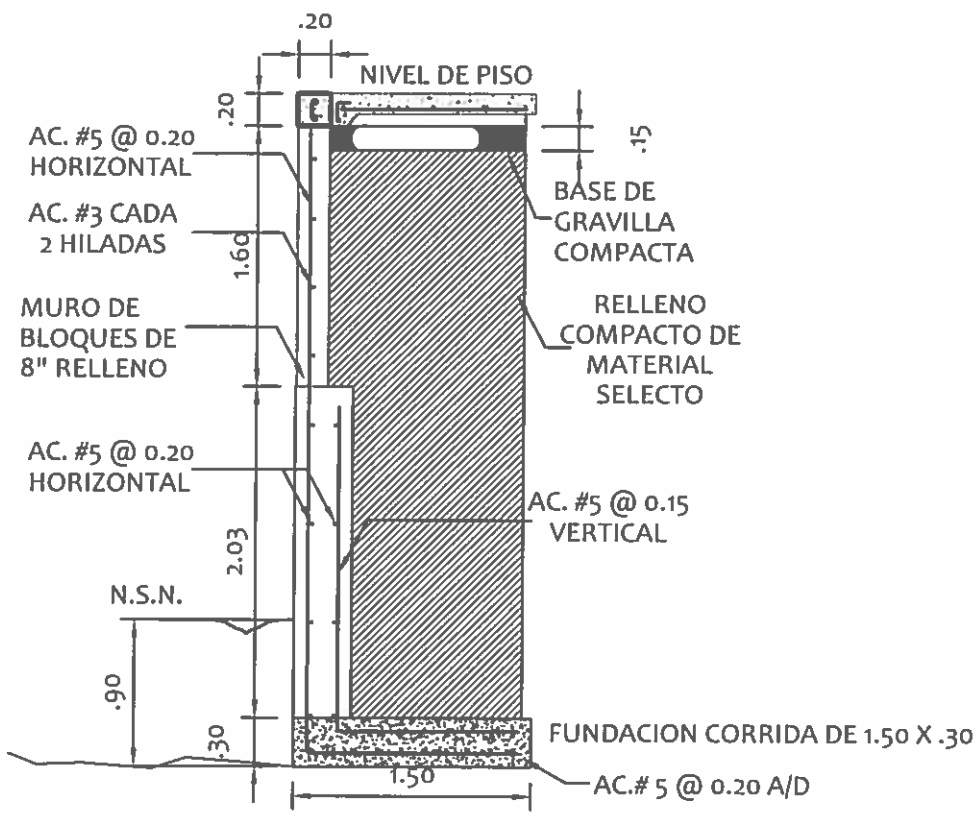

SECCION DEL MURO

DM
A-1

ESCALA: 1:50

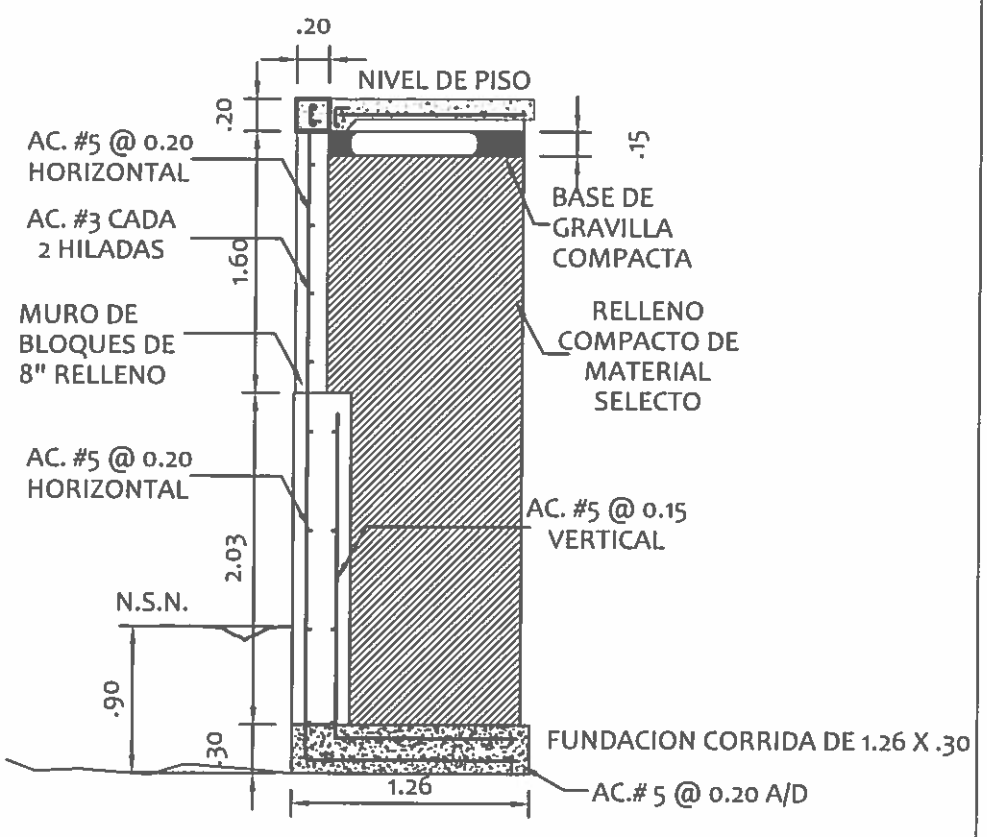

SECCION DEL MURO

DM
A-2

ESCALA: 1:50

PB-196

REPÚBLICA DE PANAMÁ
— GOBIERNO NACIONAL —

DIRECCION DE ASISTENCIA SOCIAL

DISEÑO:	PROYECTO N° :	CODIGO:
DIBUJO:	NOMBRE DE PROYECTO:	FECHA:
CALCULO:		HOJA DE
REVISION:		MODIFICACION

FIEL COPIA DE FIRMA Y SELLO DEL ORIGINAL QUE REPOSA EN NUESTROS ARCHIVOS.

ING. NICASIO SÁENZ

- - - - - - - - 6 1 1 7 0